Specification sheet

CF 300

FT 4X2 Tractor

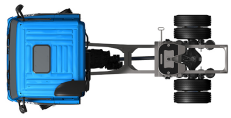

ENGINES
CF 300 MX-11 (220 kW / 299 CV)
CF 340 MX-11 (251 kW / 341 CV)

GVM[1)]	GCM[2)]
18000 kg	40000 kg
Max. front 8000 kg	
Max. rear 11500 kg	

481G7701AAAA - 202345D - 21-08-2023

DAF Vehiculos Industriales, S.A.U., www.daf.es

EXTERIOR DE LA CABINA

Sleeper Cab con parachoques galvanizado, vidrio tintado y elevalunas eléctrico. Retrovisores principales y retrovisores gran angular con calefacción eléctrica. Ancho de la cabina 2.300 mm; Luces de conducción diurna tipo LED; Retrovisores con ajuste eléctrico; Espejo frontal.

Optional

- **01899** cabina corta
- **01137** Cabina Space Cab
- **01226** Supensión neumática de cabina
- **01174** Visera externa translúcida verde
- **00847** Bocinas neumáticas, un juego
- **09006** Bocinas neumáticas, 2 juegos
- **08020** Faros LED
- **09983** Luces antiniebla
- **09984** Luces antiniebla y angulares
- **06593** Skylights
- **06628** Una lámpara rotativa en el lado del acompañante
- **06627** Una lámpara rotativa en el lado del conductor
- **06629** Dos lámparas rotativas

AERODINÁMICA

Optional

- **07840** Deflector sobrecabina ajust., amplio, Sleeper Cab
- **07841** Deflector sobrecabina ajust., amplio, Space Cab
- **06776** Deflector sobrecabina ajustable
- **04906** Prolongaciones cabina
- **04146** Cubrechasis laterales

COLORES

Color cabina H3279 blanco brillante; Panel de faros y parachoques: Brilliant White; Color de chasis gris..

Optional

- **06485** Panel de faros y parachoques: color de cabina
- **09933** Panel de faros y parachoques: Stone Grey

INTERIOR DE LA CABINA

Tapicería interior cabina color Dark Sand; Decoración interior de la cabina Black Rock; Asiento del conductor: Comfort Air; Asiento acompañante: básico; Litera inferior, nivel normal; Control de temperatura auto. y aire acondicionado; Filtro de polen; Trampilla techo de aluminio, control manual.

Optional

- **09271** Volante, piel, color negro
- **07240** Volante, piel, Exclusive
- **07152** Tapicería interior cabina color Exclusive
- **07592** Decoración interior cabina Argenta
- **07591** Decoración interior cabina Rustica
- **07733** Asiento del conductor: Luxury Air
- **07736** Asiento del conductor: Super Air
- **07737** Asiento del conductor: Xtra Leather Air
- **07741** Asiento acompañante: Comfort Air
- **07743** Asiento acompañante: Luxury Air
- **07746** Asiento acompañante: Super Air
- **07748** Asiento acompañante: Xtra Leather Air
- **00967** Cinturones de seguridad rojos
- **02117** Tercer asiento
- **06539** Frigorífico
- **31364** Sin característica: colchón litera inferior
- **06784** Colchón en la litera inferior Xtra Comfort
- **06676** Luces PL en cabina
- **06970** Control de climatización automático de la cabina

COMUNICACIÓN Y GESTIÓN DE CONDUCTORES

Tacógrafo digital, Stoneridge 1C versión G2V2; Ajuste limit. veloc. 85 km/h; Eco desact. 90 km/h; Antenas: radio, 2 celulares, GNSS; Control de crucero adaptable con FCW y AEBS-3.

Optional

- **09681** Preparación para Maut
- **08450** Sistema de altavoces avanzado con 6 altavoces
- **07117** Radio/reproductor USB, 2 altavoces
- **06991** Control de crucero predictivo
- **06992** Control de crucero predictivo Lite

SEGURIDAD

Sistema de advertencia de desvío de carril; Control de estabilidad del vehículo (VSC); Sistema básico inmovilizador del motor.

Optional

- **08631** Airbag (conductor) y 2 tensores cinturón seguridad
- **09828** Sistema de cámara frontal
- **09827** Sistema de cámara lateral
- **01725** Aviso acústico de marcha atrás

SUSPENSIÓN Y EJES

Carga del eje delantero 8,00 t; Trasero: 13 t, suspensión neumática, SR1344.

Optional

- **01769** Carga eje delantero 7,50 t
- **06257** Carga eje delantero 9,00 t
- **04647** Resortes delanteros de tipo neumático
- **04057** Eje trasero HR1356
- **04588** Eje trasero SR1347
- **01603** Ballestas traseras parabólica
- **08191** Control de carga en el eje

RUEDAS Y NEUMÁTICOS

Eje(s) delantero(s): 315/70R22.5; Eje(s) trasero accionado: 315/70R22.5; Llantas de acero, plata; Aros protectores de ruedas color plata.

Optional

- **16152** Tipos y marcas de neumáticos

CADENA CINEMÁTICA

Motor MX-11 diésel de 6 cilindros, 10,8 litros. Potencia 220 kW (299 cv) a 1675 rpm. Par motor máx. 1350 Nm a 900-1400 rpm.; Emisión de gases de escape Euro 6; Desconexión del ralentí del motor, 5 minutos; Caja cambios automatizada TraXon, 12 velocidades; Relación de caja de cambios 12,92-0,77; Relación del eje trasero 3.08; ASR.

Optional

- **04393** Caja de cambios manual, 9 velocidades
- **04523** Caja de cambios manual, 16 velocidades

SISTEMA DE FRENOS

Freno de escape; Control del freno estac. sin posición de prueba.; Frenos de disco ventilados delanteros y traseros. Sistema neumático de circuito doble con control electrónico (EBS). Compresor neumático de dos cilindros con secador de aire caliente y modo económico..

Optional

- **02715** ZF Intarder
- **04901** Cilindros de freno resorte en primer eje delantero

481G7701 AAAA - 202345D - 21-08-2023

CHASIS

Dist. entre ejes 3,80 m/voladizo trasero 0,75 m; Travesaño lateral, altura 260 mm; Ubicación componentes estándar; Tubo de escape horizontal, bajo; Dep. comb. aluminio 430 l, 620 mm de altura; Dep. AdBlue® de 45 l, guardabarros izquierdo; Protección antiempotramiento delantera (FUP); Pasarela con estribo; Guardabarros traseros; Antiproyección; Lámpara de trabajo LED.

Optional

08740 Espacio libre entre eje delantero y trasero
08915 Lado derecho libre, 1400 mm
08916 Lado derecho libre, 1600 mm
08917 Lado derecho libre, 1800 mm
06406 Lado derecho libre, 2500 mm
06611 Tubo de escape vertical, alto
08641 Calderines de aire de aluminio
07070 Soporte para rueda de repuesto en lado izquierdo
07071 Soporte para rueda de repuesto en el lado derecho
03624 Un calzo de rueda
06306 Dos calzos de ruedas
03323 Luz trasera con LED

EQUIPO DE REMOLQUE

5.ª rueda JOST tipo JSK42, de hierro fundido, altura 150 mm con placa de fijación de 40 mm. Diámetro del pivote de mangueta de 2 pulgadas.; 5ª rueda KA, dimensión 670 mm; Conexión neumática remolque tipo palm; Conexión eléctrica 24V/2x7 polos.

Optional

03178 Argolla de remolque D=4,3
04359 Rampas de carga
06731 Viga de protección del chasis

TOMA DE FUERZA (TDF)

Optional

16148 Tipos y posiciones de TDF

SUMINISTRO DE ALIMENTACIÓN DE 24 V

Alternador de 80 A, baterías 2 x 175 Ah..

Optional

06460 Alternador 120 A
08775 Alternador 150 A
01257 Baterías 2x140Ah
07671 Dos baterías de 210 Ah, tipo C AGM
06440 Baterías 2 x 230Ah

MMA Y MMC

MMA técnica máx. conforme a peso chasis 20500 kg; MMC máx. relac. con l. cinem.: 40.000 kg, clase 3.

Optional

00200 MMC máx. relac. con l. cinem.: 38000 kg, clase 2

CONDICIONES DE APLICACIÓN

Admisión de aire en el techo de la cabina.

Optional

08400 Modo silencioso
09961 Admisión de aire ciclónico detrás de la cabina

SERVICIO Y MANTENIMIENTO

Garantía Plus - Línea de transmisión, ofrece 1 año en todo el vehículo del OEM (sin piezas de gran desgaste), 2.º y 3er año de la cadena cinemática, hasta 300.000 km y 1 año de averías.; Servicio ITS.

Optional

08311 Intervalo de servicio ampliado

Go to DAF.com to configure your own perfect DAF.

481G7701AAAA - 202345D - 21-08-2023

CF 300

FT 4X2 Tractor

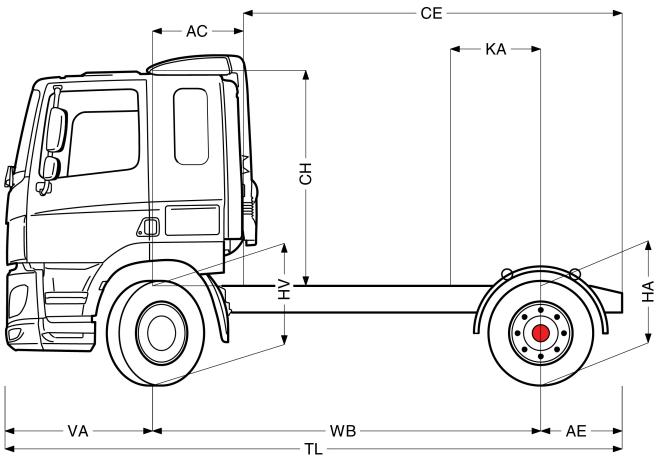

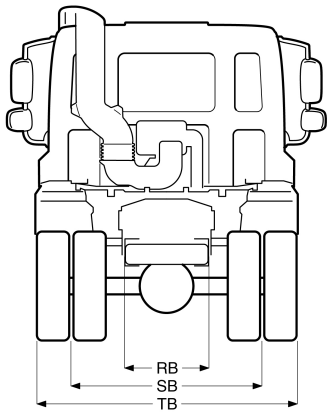

	Wheelbase - AE		Unladen weight[4]			Gross Carrying Capacity			Variable dimensions								
	WB	AE[5]	Front	Rear	Total	Front	Rear	Total	AC	CE	CH[6]	KA[7]	TL	HA[8]	HA[9]	TK [10]	TW[11]
DAY CAB	3,25	0,75	4856	1896	6752	3144	9604	11248	0,39	3,61	1,99	0,47	5,37	0,97	0,94	12,08	13,40
	3,60	0,75	4652	2118	6771	3348	9382	11229	0,39	3,96	1,99	0,47	5,72	0,97	0,94	12,98	14,32
	3,80	0,75	4657	2130	6786	3343	9370	11214	0,39	4,16	1,99	0,67	5,92	0,97	0,94	13,50	14,85
	4,00	0,75	4730	2206	6935	3270	9294	11065	0,39	4,36	1,99	0,67	6,12	0,97	0,95	14,01	15,37
	WB	AE[5]	Front	Rear	Total	Front	Rear	Total	AC	CE	CH[6]	KA[7]	TL	HA[8]	HA[9]	TK [10]	TW[11]
SLEEPER CAB	3,25	0,75	4892	1909	6801	3108	9591	11199	0,82	3,18	1,99	0,47	5,37	0,97	0,94	12,08	13,40
	3,60	0,75	4709	2096	6805	3291	9404	11195	0,82	3,53	1,99	0,47	5,72	0,97	0,94	12,98	14,32
	3,80	0,75	4717	2104	6821	3283	9396	11179	0,82	3,73	1,99	0,67	5,92	0,97	0,94	13,50	14,85
	4,00	0,75	4793	2176	6970	3207	9324	11030	0,82	3,93	1,99	0,67	6,12	0,97	0,94	14,01	15,37
	WB	AE[5]	Front	Rear	Total	Front	Rear	Total	AC	CE	CH[6]	KA[7]	TL	HA[8]	HA[9]	TK [10]	TW[11]
SPACE CAB	3,25	0,75	5002	1911	6913	2998	9589	11087	0,82	3,18	2,67	0,47	5,37	0,97	0,94	12,08	13,40
	3,60	0,75	4820	2098	6917	3180	9402	11083	0,82	3,53	2,67	0,47	5,72	0,97	0,94	12,98	14,32
	3,80	0,75	4828	2105	6933	3172	9395	11067	0,82	3,73	2,67	0,67	5,92	0,97	0,94	13,50	14,85
	4,00	0,75	4904	2178	7082	3096	9322	10918	0,82	3,93	2,67	0,67	6,12	0,97	0,94	14,01	15,37

OTHER DIMENSIONS	VA: 1,37 HV[12]: 0,97 HV[13]: 0,87 RB: 0,79 SB: 1,82 TB[14]: 2,48

1) MTMA conforme a la documentación de registro.
2) MTMC conforme a la documentación de registro.
3) Masa máxima para el neumático estándar
4) Masa chasis cabina con la especificación estándar, conductor 75 kg y de combustible 387 litros y de Ad Blue® 41 litros. Tolerancia 3%. El cambio de la especificación puede tener un impacto importante en el peso del vehículo.
5) AE correspondiente a la longitud de caja máxima.
6) La altura de la cabina se mide desde el larguero del chasis hasta la trampilla del techo de la cabina cerrada. Con admisión de aire en el techo, agregar: 0,14 m; añadir 0,21 m para MX-13.
7) Mín/Máx.Calcular en TOPEC en función de las especificaciones del cliente
8) Altura en vacío en el centro del eje motriz
9) Altura cargado en el centro del eje motriz
10) Diámetro de giro entre bordillos
11) Diámetro de giro entre paredes
12) Altura en vacío en el centro del eje delantero(s)
13) Altura cargado en el centro del eje delantero(s)
14) TB es la anchura total en la parte posterior (en el escalón inferior de la cabina 255).

481G7701AAAA - 202345D - 21-08-2023

Depending on the vehicle configuration a specific option may not be possible. The availability and specification of this vehicle may differ per country. For further information please contact the DAF organisation. Pictures and technical illustrations are not binding in detail and can differ from the standard specification. Subject to modification without prior notice.