Specification sheet

XB 230

FA 4X2 Rígido, 19t

ENGINES
XB NewGen 230 PX-7 (167 kW / 227 hp)
XB NewGen 260 PX-7 (189 kW / 257 hp)
XB NewGen 290 PX-7 (212 kW / 287 hp)
XB NewGen 310 PX-7 (227 kW / 308 hp)

GVM[1)]	GCM[2)]
18000 kg	19000 kg
Max. front 7500 kg	
Max. rear 11500 kg	

481F5803AAAA - 202345D - 21-08-2023

DAF Vehiculos Industriales, S.A.U., www.daf.es

EXTERIOR DE LA CABINA

Day Cab con parachoques de acero, vidrio tintado y elevalunas eléctrico. Retrovisores principales y retrovisores gran angular con calefacción eléctrica. Ancho de la cabina 2.130 mm; Retrovisores con ajuste eléctrico; Soportes espejo, carrocería 2,50-2,60 m; Espejo frontal; Preparación para cámara de visión trasera.

Optional

02576 Cabina corta ampliada
02106 Cabina dormitorio
01605 Suspensión mecánica de cabina reforzada
09983 Luces antiniebla
09984 Luces antiniebla y angulares
06629 Dos lámparas rotativas
02083 Dos luces LED de destello
07343 Retrovisor proximidad puerta del acompañante
00915 Lateral sin luna/luna trasera sencilla
09101 Luna tintada verde y con calefacción
09283 Soportes retrovisor, carrocería 2,40-2,50 m

AERODINÁMICA

Optional

09286 Preparado para deflector sobrecabina
06776 Deflector sobrecabina ajustable
07109 Deflector sobrecabina ajustable alto (juego)
07092 Deflector sobrecabina ajustable bajo (juego)
09287 Preparada para prolongaciones de cabina
07112 Collares laterales largos (juego)

COLORES

; Panel de faros y parachoques: Stone Grey; Peldaño inf cabina, peldaños y alerón Stone Grey.; Color de chasis gris..

Optional

06485 Panel de faros y parachoques: color de cabina
00733 Color peldaño inf cabina, peldaños y alerón gris
00617 Cubierta peld inf, peldaños y alerón color cabina
16153 Colores de cabina y chasis

INTERIOR DE LA CABINA

Volante a la izquierda; Columna de dirección con ajuste mecánico; Asiento del conductor: suspensión neumática; Asiento acompañante: velour fijo; Guardaobjetos en túnel del motor.

Optional

09271 Volante, piel, color negro
03516 Columna de dirección con ajuste neumático
00967 Cinturones de seguridad rojos
16158 Tipos de asiento
04346 Litera inferior, nivel normal
03703 Calefacción auxiliar de cabina Air Top 2000
04246 Trampilla techo, control manual
04258 Trampilla techo, control eléctrico

COMUNICACIÓN Y GESTIÓN DE CONDUCTORES

Preparación para conector FMS; Tacógrafo digital, Stoneridge 1C versión G2V2; Asistente de rendimiento del conductor.

Optional

07706 Sin DAF Connect
16155 Equipo de audio, marcas y tipos

SEGURIDAD

Detección del límite de velocidad; Detección de somnolencia de DAF; Asistente de arranque.

Optional

08631 Airbag (conductor) y 2 tensores cinturón seguridad
07414 Aviso marcha atrás y ajuste automático de volumen
01723 Sin aviso acúst. marcha atrás
16156 Paquetes EC-ADR

SUSPENSIÓN Y EJES

Eje delantero tipo 152N, 100 mm desplazamiento vertical. Suspensión de ballestas parabólicas con amortiguadores y estabilizador. Carga máxima 7,5 toneladas.; Eje trasero motriz de reducción sencilla tipo SR1132 con suspensión de ballestas parabólicas asimétricas, incluidos amortiguadores y estabilizador. Carga máxima 11,5 toneladas..

Optional

01800 Eje trasero SR1344
01372 Ballestas traseras neumática
01778 Carga eje trasero 13,00 t

RUEDAS Y NEUMÁTICOS

Eje(s) delantero(s): 295/80R22,5; Eje(s) trasero accionado: 295/80R22,5; Goodyear; Aros protectores de ruedas color plata.

Optional

06764 Aros protectores de ruedas negros
06766 Aros protectores de rueda cromados DAF
16152 Tipos y marcas de neumáticos

CADENA CINEMÁTICA

Motor PX-7, motor diésel de 6 cilindros, 6,7 litros. Potencia 167 kW (227 CV) a 1900 rpm. Par motor máx. 890 Nm a 1000-1700 rpm.; Emisión de gases de escape Euro 6; Caja de cambios manual, 6 velocidades; Relación de caja de cambios 6,75-0,78.; Relación eje trasero 5,13.

Optional

04393 Caja de cambios manual, 9 velocidades
07667 Caja cambios automática PowerLine, 8 velocidades
09888 Caja de cambios automática, 5 velocidades
02313 Caja de cambios de toma directa
03702 Relación eje trasero 3,70
01879 Relación eje trasero 3,73
02800 Relación del eje trasero 4,10
02810 Relación eje trasero 4,11
02808 Relación del eje trasero 4,56
00743 Relación eje trasero 4,63
02813 Relación eje trasero 5,14
03431 Relación eje trasero 5,57
03315 Relación eje trasero 5,63
02843 Bloqueo diferencial mecánico

SISTEMA DE FRENOS

Freno de escape.

Optional

06195 Control del freno estac. sin posición de prueba.
09524 Control freno estacionamiento con aviso por voz
09525 Control freno estac., con pos. prueba y aviso

CHASIS

Dist. entre ejes 3,75 m/voladizo trasero 1,63 m; Largueros de 270 mm de altura; Unidad EAS, lado derecho, escape derecha atrás; Caja batería izq., sin soporte rueda repuesto; Depósito de combustible de plástico de 200 l; Dep. AdBlue® de 30 l, lado derecho del chasis; Protección antiempotramiento delantera (FUP); Antiproyección.

481F5803AAAA - 202345D - 21-08-2023

Optional

04439 Caja batería izq., sop. rueda repuesto derecha.

01623 Protección antiempotramiento trasera

07071 Soporte para rueda de repuesto en el lado derecho

03323 Luz trasera con LED

EQUIPO DE REMOLQUE

Travesaño de cierre.

Optional

06779 Travesaño D85-Dc70-V25, sin acoplamiento, montado

01433 Travesaño D100-Dc70-V25, sin gancho, montado

06657 Travesaño D85-Dc70-V25, gancho D85, montado

04638 Acoplamiento de remolque/semirremolque D=8,5

04661 Travesaño D=8,5

01948 Travesaño remolque valor D=10

CAJAS Y PREPARACIÓN PARA MONTAJE

Sin módulo para carrocerías (BBM); Conector aplicaciones chasis; Patrón orificios estándar fijación de carrocería.

Optional

09952 Módulo para carrocerías (BBM) completo

06691 Conector de aplicaciones delantero de la cabina

02950 Conector de aplicación para plataforma hidráulica

09240 Conector de aplicación para recogida de basura

01502 Sin luces de posición lateral

07487 Fijación carrocería BAM 1, juego piezas sueltas

07488 Fijación carrocería BAM 3, juego piezas sueltas

TOMA DE FUERZA (TDF)

Optional

00590 TDF delantera con prep. para generador de 17 kW

06785 TDF motor delant. con prep. para gener. 22,5 kW

00591 TDF delantera con prep. para generador de 24 kW

01250 TDF delantera con prep. para generador de 30 kW

06282 TDF tras motor, 13h, perm., bomba de accionamiento

16148 Tipos y posiciones de TDF

SUMINISTRO DE ALIMENTACIÓN DE 24 V

Alternador de 80 A, baterías 2 x 125 Ah..

Optional

01897 Alternador 100 A

08797 Baterías 2x175Ah

MMA Y MMC

MMA técnica máx. conforme a peso chasis 19000 kg; MMC téc. conforme a cadena cinemática igual a MMA.

Optional

00064 MMC máx. relacionada con l. cinemática: 22.500 kg

02658 MMC máx. relacionada con l. cinemática: 26.000 kg

00620 MMC máx. relacionada con l. cinemática: 28.000 kg

03027 MMC máx. relac. con l. cinem.: 32.000 kg, clase 3

CONDICIONES DE APLICACIÓN

Separador de humedad, térmico; Admisión de aire baja.

Optional

01282 Clima moderado

04256 Separador de humedad, no térmico

04482 Admisión de aire alta detrás de la cabina

09960 Admisión de aire en el techo de la cabina

ENTREGA DE VEHÍCULO

Kit de herramientas estándar.

Go to DAF.com to configure your own perfect DAF.

481F5803AAAA - 202345D - 21-08-2023

XB 230

FA 4X2 Rígido, 19t

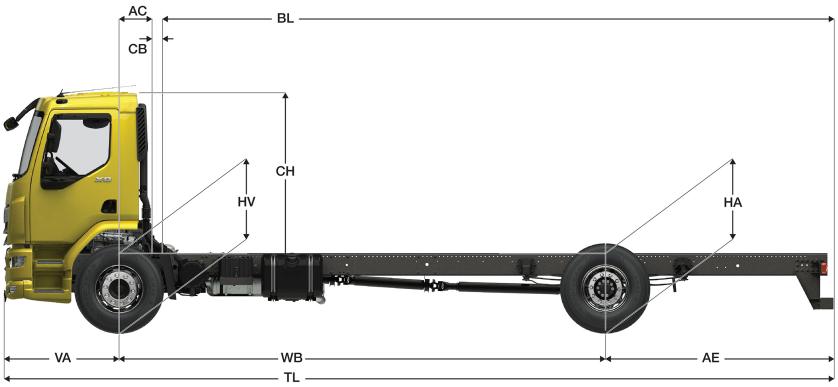

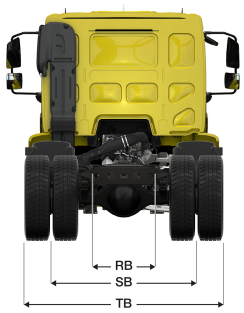

	Wheelbase - AE		Unladen weight[4]			Gross Carrying Capacity			Variable dimensions									
	WB	AE[5]	Front	Rear	Total	Front	Rear	Total	AC	CB[6]	CH[7]	BL[8]	BL	TL	HA[9]	HA[10]	TK [11]	TW[12]
DAY CAB	3,45	1,48	3185	1434	4619	4315	10066	13381	0,23	0,12	1,88	4,14	4,14	6,31	1,04	0,84	12,96	14,07
	3,75	1,63	3206	1460	4665	4294	10040	13335	0,23	0,12	1,88	4,56	4,56	6,75	1,04	0,84	13,77	14,90
	4,15	1,83	3216	1479	4695	4284	10021	13305	0,23	0,12	1,88	5,11	5,11	7,35	1,04	0,84	14,86	16,01
	4,45	1,98	3230	1503	4733	4270	9997	13267	0,23	0,12	1,88	5,53	5,53	7,80	1,04	0,84	15,69	16,84
	4,75	2,13	3237	1518	4755	4263	9982	13245	0,23	0,12	1,88	5,96	5,96	8,25	1,04	0,84	16,51	17,68
	5,00	2,25	3253	1541	4795	4247	9959	13205	0,23	0,12	1,88	6,31	6,31	8,63	1,04	0,84	17,19	18,37
	5,30	2,40	3260	1556	4816	4240	9944	13184	0,23	0,12	1,88	6,74	6,74	9,08	1,04	0,84	18,02	19,20
	5,85	2,68	3300	1629	4930	4200	9871	13070	0,23	0,12	1,88	7,51	7,51	9,90	1,04	0,84	19,53	20,73
	6,25	2,88	3310	1653	4963	4190	9847	13037	0,23	0,12	1,88	8,08	8,08	10,50	1,04	0,84	20,63	21,84
	6,60	2,85	3336	1667	5003	4164	9833	12997	0,23	0,12	1,88	8,58	8,58	10,83	1,04	0,84	21,60	22,81
	6,90	3,00	3356	1706	5063	4144	9794	12937	0,23	0,12	1,88	9,01	9,01	11,28	1,04	0,84	22,43	23,65
	WB	AE[5]	Front	Rear	Total	Front	Rear	Total	AC	CB[6]	CH[7]	BL[8]	BL	TL	HA[9]	HA[10]	TK [11]	TW[12]
SLEEPER CAB	3,45	1,48	3327	1417	4744	4173	10083	13256	0,63	0,07	1,88	3,48	3,48	6,31	1,05	0,84	12,96	14,07
	3,75	1,63	3346	1444	4790	4154	10056	13210	0,63	0,07	1,88	3,91	3,91	6,75	1,04	0,84	13,77	14,90
	4,15	1,83	3355	1465	4820	4145	10035	13180	0,63	0,07	1,88	4,48	4,48	7,35	1,04	0,84	14,86	16,01
	4,45	1,98	3368	1490	4858	4132	10010	13142	0,63	0,07	1,88	4,91	4,91	7,80	1,04	0,84	15,69	16,84
	4,75	2,13	3374	1506	4880	4126	9994	13120	0,63	0,07	1,88	5,33	5,33	8,25	1,04	0,84	16,51	17,68
	5,00	2,25	3389	1530	4919	4111	9970	13081	0,63	0,07	1,88	5,68	5,68	8,63	1,04	0,84	17,19	18,37
	5,30	2,40	3395	1545	4941	4105	9955	13059	0,63	0,07	1,88	6,11	6,11	9,08	1,04	0,84	18,02	19,20
	5,85	2,68	3435	1619	5054	4065	9881	12946	0,63	0,07	1,88	6,89	6,89	9,90	1,04	0,84	19,53	20,73
	6,25	2,88	3444	1644	5088	4056	9856	12912	0,63	0,07	1,88	7,46	7,46	10,50	1,04	0,84	20,63	21,84
	6,60	2,85	3469	1658	5127	4031	9842	12873	0,63	0,07	1,88	7,97	7,97	10,83	1,04	0,84	21,60	22,81
	6,90	3,00	3489	1698	5187	4011	9802	12813	0,63	0,07	1,88	8,40	8,40	11,28	1,04	0,84	22,43	23,64

OTHER DIMENSIONS	VA: 1,38	HV[13]: 1,01	HV[14]: 0,92	RB: 0,79	SB: 1,82	TB[15]: 2,45

1) MTMA conforme a la documentación de registro.
2) MTMC conforme a la documentación de registro.
3) Masa máxima para el neumático estándar
4) Masa chasis cabina con la especificación estándar, conductor 75 kg y de combustible 180 litros y de Ad Blue® 27 litros. Tolerancia 3%. El cambio de la especificación puede tener un impacto importante en el peso del vehículo.
5) AE correspondiente a la longitud de caja máxima
6) CB para la toma de aire y sistema de escape estándar.
7) Altura de cabina medida desde la parte superior del chasis a la parte superior de la cabina.
8) Longitud total exterior (mín/máx) de caja fija estándar incluido bisagras,topes,etc...
9) Altura en vacío en el centro del eje motriz
10) Altura cargado en el centro del eje motriz
11) Diámetro de giro entre bordillos
12) Diámetro de giro entre paredes
13) Altura en vacío en el centro del eje delantero(s)
14) Altura cargado en el centro del eje delantero(s)
15) TB es la anchura total en la parte posterior (en el centro del eje delantero 255).

481F5803AAAA - 202345D - 21-08-2023

Depending on the vehicle configuration a specific option may not be possible. The availability and specification of this vehicle may differ per country. For further information please contact the DAF organisation. Pictures and technical illustrations are not binding in detail and can differ from the standard specification. Subject to modification without prior notice.