Specification sheet

CF 370

FA 4X2 Rígido, Low Deck

ENGINES
CF 370 MX-11 (270 kW / 367 CV)
CF 410 MX-11 (300 kW / 408 CV)
CF 450 MX-11 (330 kW / 449 CV)
CF 430 MX-13 (315 kW / 428 CV)
CF 480 MX-13 (355 kW / 483 CV)
CF 530 MX-13 (390 kW / 530 CV)

GVM[1)]	GCM[2)]
18000 kg	40000 kg
Max. front 7500 kg	
Max. rear 11500 kg	

481F8709BAAA - 202345D - 21-08-2023

DAF Vehiculos Industriales, S.A.U., www.daf.es

EXTERIOR DE LA CABINA

Sleeper Cab con parachoques galvanizado, vidrio tintado y elevalunas eléctrico. Retrovisores principales y retrovisores gran angular con calefacción eléctrica. Ancho de la cabina 2.300 mm; Luces de conducción diurna tipo LED; Retrovisores con ajuste eléctrico; Espejo frontal.

Optional

- **01137** Cabina Space Cab
- **01226** Supensión neumática de cabina
- **01174** Visera externa translúcida verde
- **00847** Bocinas neumáticas, un juego
- **09006** Bocinas neumáticas, 2 juegos
- **08020** Faros LED
- **09983** Luces antiniebla
- **09984** Luces antiniebla y angulares
- **06593** Skylights
- **06628** Una lámpara rotativa en el lado del acompañante
- **06627** Una lámpara rotativa en el lado del conductor
- **06629** Dos lámparas rotativas

AERODINÁMICA

Optional

- **06776** Deflector sobrecabina ajustable
- **04906** Prolongaciones cabina

COLORES

Color cabina H3279 blanco brillante; Panel de faros y parachoques: Brilliant White; Color de chasis gris..

Optional

- **06485** Panel de faros y parachoques: color de cabina
- **09933** Panel de faros y parachoques: Stone Grey

INTERIOR DE LA CABINA

Tapicería interior cabina color Dark Sand; Decoración interior de la cabina Black Rock; Asiento del conductor: Comfort Air; Asiento acompañante: básico; Control de temperatura auto. y aire acondicionado; Filtro de polen; Trampilla techo de aluminio, control manual.

Optional

- **09271** Volante, piel, color negro
- **07240** Volante, piel, Exclusive
- **07152** Tapicería interior cabina color Exclusive
- **07592** Decoración interior cabina Argenta
- **07591** Decoración interior cabina Rustica
- **07733** Asiento del conductor: Luxury Air
- **07736** Asiento del conductor: Super Air
- **07737** Asiento del conductor: Xtra Leather Air
- **07741** Asiento acompañante: Comfort Air
- **07743** Asiento acompañante: Luxury Air
- **07746** Asiento acompañante: Super Air
- **07748** Asiento acompañante: Xtra Leather Air
- **00967** Cinturones de seguridad rojos
- **06539** Frigorífico
- **06784** Colchón en la litera inferior Xtra Comfort
- **06676** Luces PL en cabina
- **06970** Control de climatización automático de la cabina

COMUNICACIÓN Y GESTIÓN DE CONDUCTORES

Tacógrafo digital, Stoneridge 1C versión G2V2; Ajuste limit. veloc. 85 km/h; Eco desact. 90 km/h; Antenas: radio, 2 celulares, GNSS; Control de crucero adaptable con FCW y AEBS-3.

Optional

- **09681** Preparación para Maut
- **08450** Sistema de altavoces avanzado con 6 altavoces
- **07117** Radio/reproductor USB, 2 altavoces
- **06991** Control de crucero predictivo
- **06992** Control de crucero predictivo Lite

SEGURIDAD

Sistema de advertencia de desvío de carril; Control de estabilidad del vehículo (VSC); Sistema básico inmovilizador del motor.

Optional

- **08631** Airbag (conductor) y 2 tensores cinturón seguridad
- **09828** Sistema de cámara frontal
- **09827** Sistema de cámara lateral
- **01725** Aviso acústico de marcha atrás

SUSPENSIÓN Y EJES

Carga del eje delantero 8,00 t; Trasero: 11,5 t, suspensión neumática, SR1344.

Optional

- **04588** Eje trasero SR1347
- **08191** Control de carga en el eje

RUEDAS Y NEUMÁTICOS

Eje(s) delantero(s): 315/60R22,5; Eje(s) trasero accionado: 315/60R22,5; Llantas de acero, plata; Aros protectores de ruedas color plata.

Optional

- **16152** Tipos y marcas de neumáticos

CADENA CINEMÁTICA

Motor MX-11, par múltiple diésel de 6 cilindros, 10,8 litros. Potencia 270 kW (367 CV) a 1600 rpm. Par motor 1900 Nm a 900-1125 rpm; Emisión de gases de escape Euro 6; Desconexión del ralentí del motor, 5 minutos; Caja cambios automatizada TraXon, 12 velocidades; Relación de caja de cambios 16,69-1,00; Relación del eje trasero 2,05.

Optional

- **04523** Caja de cambios manual, 16 velocidades
- **07103** Caja cambios automatizada TraXon, 16 velocidades

SISTEMA DE FRENOS

Freno de escape; Frenos de disco ventilados delanteros y traseros. Sistema neumático de circuito doble con control electrónico (EBS). Compresor neumático de dos cilindros con secador de aire caliente y modo económico..

Optional

- **09921** Freno motor MX
- **02715** ZF Intarder

CHASIS

Dist. entre ejes 4,90 m/voladizo trasero 2,35 m; Travesaño lateral, altura 260 mm; Ubicación componentes estándar; Tubo de escape horizontal, bajo; Dep. comb. aluminio 450 l, 505 mm de altura; Dep. AdBlue® de 45 l, lado izquierdo del chasis; Protección antiempotramiento delantera (FUP); Antiproyección.

Optional

- **07071** Soporte para rueda de repuesto en el lado derecho
- **03323** Luz trasera con LED

481F8709BAAA - 202345D - 21-08-2023

EQUIPO DE REMOLQUE

Valor D del travesaño D = 13,7; Conexión neumática remolque tipo palm; Conexión eléctrica 24V/2x7 polos.

Optional

07033 Acoplamiento de remolque Ringfeder D = 13,7

07034 Acoplamiento de remolque Ringfeder D = 20,0

08026 Acoplamiento de remolque Rockinger D = 13,0

08027 Acoplamiento de remolque Rockinger D = 20,0

04624 Travesaño de cierre

07032 Valor D del travesaño D = 20

CAJAS Y PREPARACIÓN PARA MONTAJE

Conector de aplicaciones delantero de la cabina.

Optional

04331 Conect aplicación con prep control neumático

06692 Conector aplicaciones chasis

02597 Conector aplicación plataforma elevadora trasera

TOMA DE FUERZA (TDF)

Optional

16148 Tipos y posiciones de TDF

SUMINISTRO DE ALIMENTACIÓN DE 24 V

Alternador de 80 A, baterías 2 x 175 Ah..

Optional

06460 Alternador 120 A

08775 Alternador 150 A

07671 Dos baterías de 210 Ah, tipo C AGM

06440 Baterías 2 x 230Ah

MMA Y MMC

MMA técnica máx. conforme a peso chasis 19.500 kg; MMC máx. relac. con l. cinem.: 40.000 kg, clase 3.

Optional

00200 MMC máx. relac. con l. cinem.: 38000 kg, clase 2

03673 MMC máx. relac. con l. cinem.: 44.000 kg, clase 2

03675 MMC máx. relac. con l. cinem.: 50.000 kg, clase 3

CONDICIONES DE APLICACIÓN

Admisión de aire en el techo de la cabina.

Optional

08400 Modo silencioso

09961 Admisión de aire ciclónico detrás de la cabina

SERVICIO Y MANTENIMIENTO

Garantía Plus - Línea de transmisión, ofrece 1 año en todo el vehículo del OEM (sin piezas de gran desgaste), 2.º y 3er año de la cadena cinemática, hasta 500.000 km y 1 año de averías.; Servicio ITS.

Optional

08311 Intervalo de servicio ampliado

Go to DAF.com to configure your own perfect DAF.

481F8709BAAA - 202345D - 21-08-2023

CF 370

FA 4X2 Rígido, Low Deck

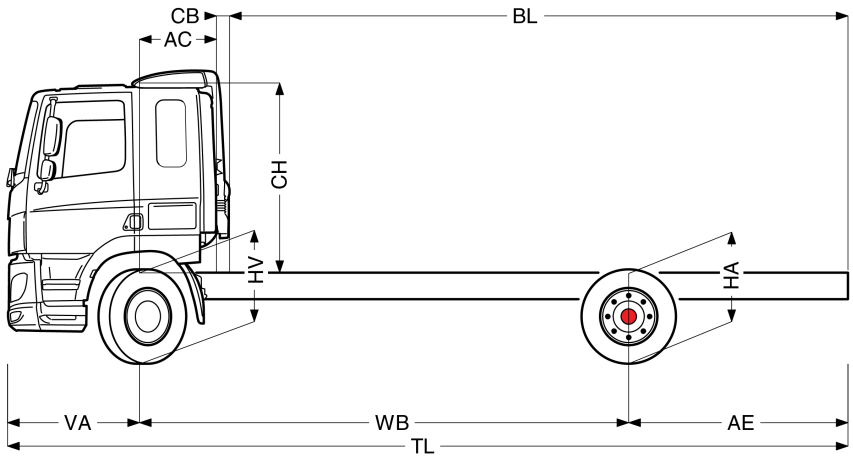

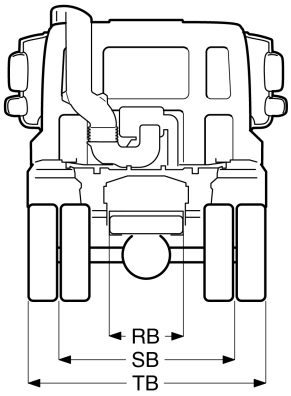

	Wheelbase - AE		Unladen weight[4]			Gross Carrying Capacity			Variable dimensions									
	WB	AE[5]	Front	Rear	Total	Front	Rear	Total	AC	CB[6]	CH[7]	BL[8]	BL	TL	HA[9]	HA[10]	TK [11]	TW[12]
SLEEPER CAB	4,90	2,35	4910	2215	7124	2590	9285	10876	0,82	0,16	1,99	5,71	5,71	8,62	0,89	0,89	16,34	17,74
	5,40	2,65	4954	2357	7311	2546	9143	10689	0,82	0,16	1,99	6,50	6,50	9,42	0,89	0,89	17,65	19,06
	5,70	2,85	4959	2408	7366	2541	9092	10634	0,82	0,16	1,99	6,96	6,96	9,92	0,89	0,89	18,43	19,85
	6,10	3,10	4966	2473	7439	2534	9027	10561	0,82	0,16	1,99	7,57	7,57	10,57	0,89	0,89	19,48	20,91
	WB	AE[5]	Front	Rear	Total	Front	Rear	Total	AC	CB[6]	CH[7]	BL[8]	BL	TL	HA[9]	HA[10]	TK [11]	TW[12]
SPACE CAB	4,90	2,35	5022	2215	7236	2478	9285	10764	0,82	0,16	2,67	5,77	5,77	8,62	0,89	0,89	16,34	17,74
	5,40	2,65	5066	2357	7423	2434	9143	10577	0,82	0,16	2,67	6,57	6,57	9,42	0,89	0,89	17,65	19,06
	5,70	2,85	5071	2408	7478	2429	9092	10522	0,82	0,16	2,67	7,05	7,05	9,92	0,89	0,89	18,43	19,85
	6,10	3,10	5079	2473	7551	2421	9027	10449	0,82	0,16	2,67	7,67	7,67	10,57	0,89	0,89	19,48	20,91

OTHER DIMENSIONS VA: 1,37 HV[13]: 0,89 HV[14]: 0,88 RB: 0,79 SB: 1,82 TB[15]: 2,48

1) MTMA conforme a la documentación de registro.
2) MTMC conforme a la documentación de registro.
3) Masa máxima para el neumático estándar
4) Masa chasis cabina con la especificación estándar, conductor 75 kg y de combustible 405 litros y de Ad Blue® 41 litros. Tolerancia 3%. El cambio de la especificación puede tener un impacto importante en el peso del vehículo.
5) AE correspondiente a la longitud de caja máxima
6) CB para la toma de aire y sistema de escape estándar.
7) Altura de cabina medida desde la parte superior del chasis a la parte superior de la cabina.
8) Longitud total exterior (mín/máx) de caja fija estándar incluido bisagras,topes,etc...
9) Altura en vacío en el centro del eje motriz
10) Altura cargado en el centro del eje motriz
11) Diámetro de giro entre bordillos
12) Diámetro de giro entre paredes
13) Altura en vacío en el centro del eje delantero(s)
14) Altura cargado en el centro del eje delantero(s)
15) TB es la anchura total en la parte posterior (en el escalón inferior de la cabina 255).

481F8709BAAA - 202345D - 21-08-2023

Depending on the vehicle configuration a specific option may not be possible. The availability and specification of this vehicle may differ per country. For further information please contact the DAF organisation. Pictures and technical illustrations are not binding in detail and can differ from the standard specification. Subject to modification without prior notice.