Specification sheet

XB 190

FA 4X2 Rígido, 16t RoadSweeper

ENGINES
XB NewGen 190 PX-5 (139 kW / 189 hp)
XB NewGen 210 PX-5 (153 kW / 208 hp)
XB NewGen 230 PX-7 (167 kW / 227 hp)

GVM[1)]	GCM[2)]
0	0
Max. front 0	

481F4802BAAA - 202345D - 21-08-2023

DAF Vehiculos Industriales, S.A.U., www.daf.es

EXTERIOR DE LA CABINA

Day Cab con parachoques de acero, vidrio tintado y elevalunas eléctrico. Retrovisores principales y retrovisores gran angular con calefacción eléctrica. Ancho de la cabina 2.130 mm; Retrovisores con ajuste eléctrico; Soportes espejo, carrocería 2,50-2,60 m; Espejo frontal; Preparación para cámara de visión trasera.

Optional

09983 Luces antiniebla
09984 Luces antiniebla y angulares
06629 Dos lámparas rotativas
02083 Dos luces LED de destello
07343 Retrovisor proximidad puerta del acompañante
00915 Lateral sin luna/luna trasera sencilla
09101 Luna tintada verde y con calefacción
09282 Soportes retrovisor, carrocería 2,30-2,40 m
09283 Soportes retrovisor, carrocería 2,40-2,50 m

COLORES

; Panel de faros y parachoques: Stone Grey; Peldaño inf cabina, peldaños y alerón Stone Grey.; Color de chasis gris..

Optional

06150 Color cabina sólido
01162 Color cabina H3279 blanco brillante
00061 Color cabina sólido especial
06151 Color cabina metálico
04431 Color cabina metálico especial
06485 Panel de faros y parachoques: color de cabina
00733 Color peldaño inf cabina, peldaños y alerón gris
00617 Cubierta peld inf, peldaños y alerón color cabina
16153 Colores de cabina y chasis

INTERIOR DE LA CABINA

Columna de dirección con ajuste mecánico; Asiento del conductor: suspensión neumática; Asiento acompañante: velour fijo; Guardaobjetos en túnel del motor.

Optional

09271 Volante, piel, color negro
03516 Columna de dirección con ajuste neumático
06012 Asiento acompañante: fijo vinilo
03376 Asiento acompañante doble, vinilo
00072 Asiento acompañante doble, velour
02600 Asiento acompañante: suspensión neumática
09106 Asiento acompañante doble de lujo
00967 Cinturones de seguridad rojos
04246 Trampilla techo, control manual

COMUNICACIÓN Y GESTIÓN DE CONDUCTORES

Preparación para conector FMS; Tacógrafo digital, Stoneridge 1C versión G2V2; Asistente de rendimiento del conductor.

Optional

07706 Sin DAF Connect
16155 Equipo de audio, marcas y tipos

SEGURIDAD

Detección del límite de velocidad; Detección de somnolencia de DAF; Asistente de arranque.

Optional

08631 Airbag (conductor) y 2 tensores cinturón seguridad
07414 Aviso marcha atrás y ajuste automático de volumen
01723 Sin aviso acúst. marcha atrás
16156 Paquetes EC-ADR

SUSPENSIÓN Y EJES

Optional

06412 Carga eje trasero 9,80 t

RUEDAS Y NEUMÁTICOS

Eje(s) delantero(s): 285/70R19,5; Eje(s) trasero accionado: 285/70R19,5; Goodyear; Aros protectores de ruedas color plata.

Optional

06764 Aros protectores de ruedas negros
16152 Tipos y marcas de neumáticos

CADENA CINEMÁTICA

Motor PX-5, motor diésel de 4 cilindros, 4,5 litros. Potencia 139 kW (189 CV) a 2300 rpm. Par motor máx. 745 Nm a 1200-1700 rpm.; Emisión de gases de escape Euro 6; Caja de cambios manual, 6 velocidades; Relación de caja de cambios 6,75-0,78.; Relación eje trasero 5,13.

Optional

04393 Caja de cambios manual, 9 velocidades
07667 Caja cambios automática PowerLine, 8 velocidades
02313 Caja de cambios de toma directa
01878 Relación eje trasero 3,31
01879 Relación eje trasero 3,73
02800 Relación del eje trasero 4,10
02808 Relación del eje trasero 4,56
03895 Relación eje trasero 5,71
02819 Relación eje trasero 6,33
02843 Bloqueo diferencial mecánico

SISTEMA DE FRENOS

Freno de escape.

CHASIS

Dist. entre ejes 3,26 m / voladizo trasero 1,00 m; Largueros de 270 mm de altura; Unidad DPF/SCR detrás cabina, descarga vertical; Caja batería dcha., sin soporte rueda repuesto; Depósito de combustible de plástico de 115 l; Dep. AdBlue® de 20 l, izq. detrás de la cabina; Antiproyección.

Optional

01623 Protección antiempotramiento trasera
03323 Luz trasera con LED

EQUIPO DE REMOLQUE

Travesaño de cierre.

CAJAS Y PREPARACIÓN PARA MONTAJE

Módulo para carrocerías (BBM) completo; Conector de aplicación para barredora; Patrón orificios estándar fijación de carrocería.

TOMA DE FUERZA (TDF)

Optional

06282 TDF tras motor, 13h, perm., bomba de accionamiento
16148 Tipos y posiciones de TDF

SUMINISTRO DE ALIMENTACIÓN DE 24 V

Alternador de 80 A, baterías 2 x 125 Ah..

Optional

01897 Alternador 100 A

481F4802BAAA - 202345D - 21-08-2023

CONDICIONES DE APLICACIÓN

Separador de humedad, no térmico; Admisión de aire en el techo de la cabina.

Optional

02270 Clima frío

04767 Separador de humedad, térmico

ENTREGA DE VEHÍCULO

Kit de herramientas estándar.

Go to DAF.com to configure your own perfect DAF.

481F4802BAAA - 202345D - 21-08-2023

XB 190

FA 4X2 Rígido, 16t RoadSweeper

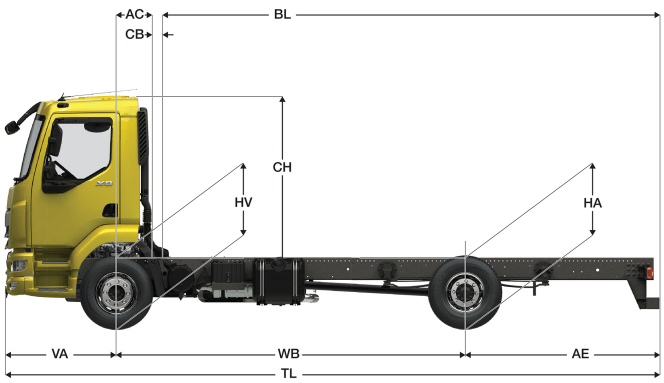

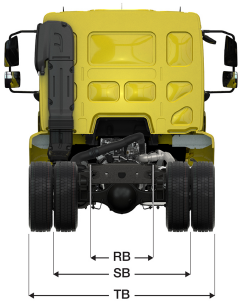

1) MTMA conforme a la documentación de registro.

2) MTMC conforme a la documentación de registro.
3) Masa máxima para el neumático estándar

481F4802BAAA - 202345D - 21-08-2023

Depending on the vehicle configuration a specific option may not be possible. The availability and specification of this vehicle may differ per country. For further information please contact the DAF organisation. Pictures and technical illustrations are not binding in detail and can differ from the standard specification. Subject to modification without prior notice.