Specification sheet

XB 190

FA 4X2 Rígido, 16t

ENGINES
XB NewGen 190 PX-5 (139 kW / 189 hp)
XB NewGen 210 PX-5 (153 kW / 208 hp)
XB NewGen 230 PX-7 (167 kW / 227 hp)
XB NewGen 260 PX-7 (189 kW / 257 hp)
XB NewGen 290 PX-7 (212 kW / 287 hp)

GVM[1)]	GCM[2)]
0	0
Max. front 0	

481F4802ABAA - 202345D - 21-08-2023

DAF Vehiculos Industriales, S.A.U., www.daf.es

EXTERIOR DE LA CABINA

Day Cab con parachoques de acero, vidrio tintado y elevalunas eléctrico. Retrovisores principales y retrovisores gran angular con calefacción eléctrica. Ancho de la cabina 2.130 mm; Retrovisores con ajuste eléctrico; Soportes espejo, carrocería 2,50-2,60 m; Espejo frontal; Preparación para cámara de visión trasera.

Optional

- **02576** Cabina corta ampliada
- **02106** Cabina dormitorio
- **03175** Suspensión de cabina de caucho y mecánica
- **01605** Suspensión mecánica de cabina reforzada
- **09983** Luces antiniebla
- **09984** Luces antiniebla y angulares
- **06629** Dos lámparas rotativas
- **02083** Dos luces LED de destello
- **07343** Retrovisor proximidad puerta del acompañante
- **00915** Lateral sin luna/luna trasera sencilla
- **09101** Luna tintada verde y con calefacción
- **09282** Soportes retrovisor, carrocería 2,30-2,40 m
- **09283** Soportes retrovisor, carrocería 2,40-2,50 m

AERODINÁMICA

Optional

- **09286** Preparado para deflector sobrecabina
- **06776** Deflector sobrecabina ajustable
- **07109** Deflector sobrecabina ajustable alto (juego)
- **07092** Deflector sobrecabina ajustable bajo (juego)
- **09287** Preparada para prolongaciones de cabina
- **07112** Collares laterales largos (juego)

COLORES

; Panel de faros y parachoques: Stone Grey; Peldaño inf cabina, peldaños y alerón Stone Grey.; Color de chasis gris..

Optional

- **06150** Color cabina sólido
- **01162** Color cabina H3279 blanco brillante
- **00061** Color cabina sólido especial
- **06151** Color cabina metálico
- **04431** Color cabina metálico especial
- **06485** Panel de faros y parachoques: color de cabina
- **00733** Color peldaño inf cabina, peldaños y alerón gris
- **00617** Cubierta peld inf, peldaños y alerón color cabina
- **16153** Colores de cabina y chasis

INTERIOR DE LA CABINA

Columna de dirección con ajuste mecánico; Asiento del conductor: suspensión neumática; Asiento acompañante: velour fijo; Guardaobjetos en túnel del motor.

Optional

- **09271** Volante, piel, color negro
- **03516** Columna de dirección con ajuste neumático
- **06012** Asiento acompañante: fijo vinilo
- **03376** Asiento acompañante doble, vinilo
- **00072** Asiento acompañante doble, velour
- **02600** Asiento acompañante: suspensión neumática
- **09106** Asiento acompañante doble de lujo
- **00967** Cinturones de seguridad rojos
- **04346** Litera inferior, nivel normal
- **03703** Calefacción auxiliar de cabina Air Top 2000
- **04246** Trampilla techo, control manual
- **04258** Trampilla techo, control eléctrico

COMUNICACIÓN Y GESTIÓN DE CONDUCTORES

Preparación para conector FMS; Tacógrafo digital, Stoneridge 1C versión G2V2; Asistente de rendimiento del conductor.

Optional

- **07706** Sin DAF Connect
- **16155** Equipo de audio, marcas y tipos

SEGURIDAD

Detección del límite de velocidad; Detección de somnolencia de DAF; Asistente de arranque.

Optional

- **08631** Airbag (conductor) y 2 tensores cinturón seguridad
- **07414** Aviso marcha atrás y ajuste automático de volumen
- **01723** Sin aviso acúst. marcha atrás
- **16156** Paquetes EC-ADR

SUSPENSIÓN Y EJES

Optional

- **00948** Eje trasero SR1026
- **01372** Ballestas traseras neumática
- **06412** Carga eje trasero 9,80 t

RUEDAS Y NEUMÁTICOS

Eje(s) delantero(s): 285/70R19,5; Eje(s) trasero accionado: 285/70R19,5; Goodyear; Aros protectores de ruedas color plata.

Optional

- **06764** Aros protectores de ruedas negros
- **16152** Tipos y marcas de neumáticos

CADENA CINEMÁTICA

Motor PX-5, motor diésel de 4 cilindros, 4,5 litros. Potencia 139 kW (189 CV) a 2300 rpm. Par motor máx. 745 Nm a 1200-1700 rpm.; Emisión de gases de escape Euro 6; Caja de cambios manual, 6 velocidades; Relación de caja de cambios 6,58-0,78.; Relación del eje trasero 4,56.

Optional

- **04393** Caja de cambios manual, 9 velocidades
- **07667** Caja cambios automática PowerLine, 8 velocidades
- **09888** Caja de cambios automática, 5 velocidades
- **02313** Caja de cambios de toma directa
- **01878** Relación eje trasero 3,31
- **01879** Relación eje trasero 3,73
- **02800** Relación del eje trasero 4,10
- **02809** Relación eje trasero 5,13
- **03895** Relación eje trasero 5,71
- **02819** Relación eje trasero 6,33
- **02843** Bloqueo diferencial mecánico

SISTEMA DE FRENOS

Freno de escape.

Optional

- **06195** Control del freno estac. sin posición de prueba.
- **09524** Control freno estacionamiento con aviso por voz
- **09525** Control freno estac., con pos. prueba y aviso

CHASIS

Dist. entre ejes 3,50 m/voladizo trasero 1,85 m; Largueros de 270 mm de altura; Unidad EAS, lado derecho, escape derecha atrás; Caja batería izq., sin soporte rueda repuesto; Depósito de combustible de plástico 170 l; Dep. AdBlue® de 30 l, lado derecho del chasis; Antiproyección.

481F4802ABAA - 202345D - 21-08-2023

Optional

04439 Caja batería izq., sop. rueda repuesto derecha.

01623 Protección antiempotramiento trasera

07071 Soporte para rueda de repuesto en el lado derecho

03323 Luz trasera con LED

EQUIPO DE REMOLQUE

Travesaño de cierre.

Optional

06779 Travesaño D85-Dc70-V25, sin acoplamiento, montado

06657 Travesaño D85-Dc70-V25, gancho D85, montado

04661 Travesaño D=8,5

CAJAS Y PREPARACIÓN PARA MONTAJE

Sin módulo para carrocerías (BBM); Conector aplicaciones chasis; Patrón orificios estándar fijación de carrocería.

Optional

09952 Módulo para carrocerías (BBM) completo

06691 Conector de aplicaciones delantero de la cabina

02950 Conector de aplicación para plataforma hidráulica

09240 Conector de aplicación para recogida de basura

01502 Sin luces de posición lateral

07487 Fijación carrocería BAM 1, juego piezas sueltas

07488 Fijación carrocería BAM 3, juego piezas sueltas

TOMA DE FUERZA (TDF)

Optional

06624 TDF delantera indirecta del motor

00590 TDF delantera con prep. para generador de 17 kW

06785 TDF motor delant. con prep. para gener. 22,5 kW

01250 TDF delantera con prep. para generador de 30 kW

06282 TDF tras motor, 13h, perm., bomba de accionamiento

16148 Tipos y posiciones de TDF

SUMINISTRO DE ALIMENTACIÓN DE 24 V

Alternador de 80 A, baterías 2 x 125 Ah..

Optional

01897 Alternador 100 A

08797 Baterías 2x175Ah

CONDICIONES DE APLICACIÓN

Separador de humedad, térmico; Admisión de aire baja.

Optional

01282 Clima moderado

04256 Separador de humedad, no térmico

04482 Admisión de aire alta detrás de la cabina

09960 Admisión de aire en el techo de la cabina

ENTREGA DE VEHÍCULO

Kit de herramientas estándar.

Go to DAF.com to configure your own perfect DAF.

481F4802ABAA - 202345D - 21-08-2023

XB 190

FA 4X2 Rígido, 16t

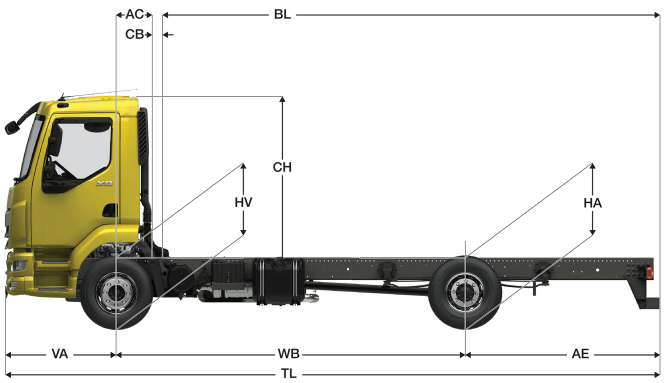

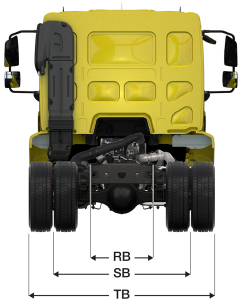

1) MTMA conforme a la documentación de registro.

2) MTMC conforme a la documentación de registro.
3) Masa máxima para el neumático estándar

481F4802ABAA - 202345D - 21-08-2023

Depending on the vehicle configuration a specific option may not be possible. The availability and specification of this vehicle may differ per country. For further information please contact the DAF organisation. Pictures and technical illustrations are not binding in detail and can differ from the standard specification. Subject to modification without prior notice.