Specification sheet

XB 190

FA 4X2 Rígido, 10t

ENGINES
XB NewGen 190 PX-5 (139 kW / 189 hp)
XB NewGen 210 PX-5 (153 kW / 208 hp)
XB NewGen 230 PX-7 (167 kW / 227 hp)
XB NewGen 260 PX-7 (189 kW / 257 hp)

GVM[1)]	GCM[2)]
10000 kg	10000 kg
Max. front 4000 kg	
Max. rear 7200 kg	

481F3802BAAA - 202345D - 21-08-2023

DAF Vehiculos Industriales, S.A.U., www.daf.es

EXTERIOR DE LA CABINA

Day Cab con parachoques de acero, vidrio tintado y elevalunas eléctrico. Retrovisores principales y retrovisores gran angular con calefacción eléctrica. Ancho de la cabina 2.130 mm; Retrovisores con ajuste eléctrico; Soportes espejo, carrocería 2,50-2,60 m; Espejo frontal; Preparación para cámara de visión trasera.

Optional

02576 Cabina corta ampliada
02106 Cabina dormitorio
01173 Suspensión mecánica de cabina
01605 Suspensión mecánica de cabina reforzada
09983 Luces antiniebla
09984 Luces antiniebla y angulares
06629 Dos lámparas rotativas
02083 Dos luces LED de destello
07343 Retrovisor proximidad puerta del acompañante
00915 Lateral sin luna/luna trasera sencilla
09101 Luna tintada verde y con calefacción
03605 Soportes espejo, carrocería 2,10-2,29 m
09282 Soportes retrovisor, carrocería 2,30-2,40 m
09283 Soportes retrovisor, carrocería 2,40-2,50 m

AERODINÁMICA

Optional

09286 Preparado para deflector sobrecabina
06776 Deflector sobrecabina ajustable
07109 Deflector sobrecabina ajustable alto (juego)
07092 Deflector sobrecabina ajustable bajo (juego)
09287 Preparada para prolongaciones de cabina
07112 Collares laterales largos (juego)

COLORES

; Panel de faros y parachoques: Stone Grey; Peldaños de cabina y alerón Stone Grey.; Color de chasis gris..

Optional

06485 Panel de faros y parachoques: color de cabina
01109 Peldaños de la cabina y alerón en color cabina.
16153 Colores de cabina y chasis

INTERIOR DE LA CABINA

Volante a la izquierda; Columna de dirección con ajuste mecánico; Asiento del conductor: suspensión neumática; Asiento acompañante: velour fijo; Guardaobjetos en túnel del motor.

Optional

09271 Volante, piel, color negro
03516 Columna de dirección con ajuste neumático
00967 Cinturones de seguridad rojos
16158 Tipos de asiento
04346 Litera inferior, nivel normal
03703 Calefacción auxiliar de cabina Air Top 2000
04246 Trampilla techo, control manual
04258 Trampilla techo, control eléctrico

COMUNICACIÓN Y GESTIÓN DE CONDUCTORES

Preparación para conector FMS; Tacógrafo digital, Stoneridge 1C versión G2V2; Asistente de rendimiento del conductor.

Optional

07706 Sin DAF Connect
16155 Equipo de audio, marcas y tipos

SEGURIDAD

Detección del límite de velocidad; Detección de somnolencia de DAF; Asistente de arranque.

Optional

08631 Airbag (conductor) y 2 tensores cinturón seguridad
07414 Aviso marcha atrás y ajuste automático de volumen
01723 Sin aviso acúst. marcha atrás
16156 Paquetes EC-ADR

SUSPENSIÓN Y EJES

Delantero: 4 t, parabólica, F48; Trasero: 7,2 t, parabólica, SR8.22.

Optional

08654 Carga eje delantero 4,50 t
01372 Ballestas traseras neumática
00369 Ballestas traseras parabólica, asimétrica
06411 Carga eje trasero 8,50 t

RUEDAS Y NEUMÁTICOS

Eje(s) delantero(s): 235/75R17,5; Eje(s) trasero accionado: 235/75R17,5; Goodyear; Aros protectores de ruedas color plata.

Optional

06764 Aros protectores de ruedas negros
16152 Tipos y marcas de neumáticos

CADENA CINEMÁTICA

Motor PX-5, motor diésel de 4 cilindros, 4,5 litros. Potencia 139 kW (189 CV) a 2300 rpm. Par motor máx. 745 Nm a 1200-1700 rpm.; Emisión de gases de escape Euro 6; Caja de cambios manual, 6 velocidades; Relación de caja de cambios 6,58-0,78.; Relación eje trasero 3,31.

Optional

07667 Caja cambios automática PowerLine, 8 velocidades
09888 Caja de cambios automática, 5 velocidades
01879 Relación eje trasero 3,73
02800 Relación del eje trasero 4,10
02808 Relación del eje trasero 4,56
02809 Relación eje trasero 5,13
02843 Bloqueo diferencial mecánico

SISTEMA DE FRENOS

Freno de escape.

Optional

06195 Control del freno estac. sin posición de prueba.
09524 Control freno estacionamiento con aviso por voz
09525 Control freno estac., con pos. prueba y aviso

CHASIS

Dist. entre ejes 3,55 m / voladizo trasero 1,98 m; Largueros de 210 mm de altura; Unidad EAS, lado derecho, escape derecha atrás; Caja batería izq., sin soporte rueda repuesto; Depósito de combustible de plástico 110 l; Dep. AdBlue® de 30 l, lado derecho del chasis; Antiproyección.

Optional

04426 Baterías izq., soporte rueda rep. voladizo tras.
04439 Caja batería izq., sop. rueda repuesto derecha.
01623 Protección antiempotramiento trasera
02011 Soporte de rueda de repuesto en voladizo trasero
07071 Soporte para rueda de repuesto en el lado derecho
03323 Luz trasera con LED

EQUIPO DE REMOLQUE

Travesaño de cierre.

481F3802BAAA - 202345D - 21-08-2023

Optional

06779 Travesaño D85-Dc70-V25, sin acoplamiento, montado

06657 Travesaño D85-Dc70-V25, gancho D85, montado

04661 Travesaño D=8,5

CAJAS Y PREPARACIÓN PARA MONTAJE

Sin módulo para carrocerías (BBM); Conector aplicaciones chasis; Patrón orificios estándar fijación de carrocería.

Optional

09952 Módulo para carrocerías (BBM) completo

06691 Conector de aplicaciones delantero de la cabina

02950 Conector de aplicación para plataforma hidráulica

09240 Conector de aplicación para recogida de basura

01502 Sin luces de posición lateral

07487 Fijación carrocería BAM 1, juego piezas sueltas

07488 Fijación carrocería BAM 3, juego piezas sueltas

TOMA DE FUERZA (TDF)

Optional

06624 TDF delantera indirecta del motor

06785 TDF motor delant. con prep. para gener. 22,5 kW

06282 TDF tras motor, 13h, perm., bomba de accionamiento

16148 Tipos y posiciones de TDF

SUMINISTRO DE ALIMENTACIÓN DE 24 V

Alternador de 80 A, baterías 2 x 125 Ah..

Optional

01897 Alternador 100 A

08797 Baterías 2x175Ah

MMA Y MMC

MMA técnica máx. conforme a peso chasis 10000 kg; MMC téc. conforme a cadena cinemática igual a MMA.

Optional

03016 MMA técnica máx. conforme a peso chasis 11990 kg

08012 MMA técnica máx. conforme a peso chasis 12000 kg

00054 MMC máx. relacionada con l. cinemática: 18.000 kg

00728 MMC máx. relacionada con l. cinemática: 20.000 kg

08629 MMC máx. relacionada con l. cinemática: 22.000 kg

03700 MMC téc. conf. a cadena cinemática = MMA+3500 kg

CONDICIONES DE APLICACIÓN

Separador de humedad, térmico; Admisión de aire baja.

Optional

01282 Clima moderado

04256 Separador de humedad, no térmico

04482 Admisión de aire alta detrás de la cabina

09960 Admisión de aire en el techo de la cabina

ENTREGA DE VEHÍCULO

Kit de herramientas estándar.

Go to DAF.com to configure your own perfect DAF.

481F3802BAAA - 202345D - 21-08-2023

XB 190

FA 4X2 Rígido, 10t

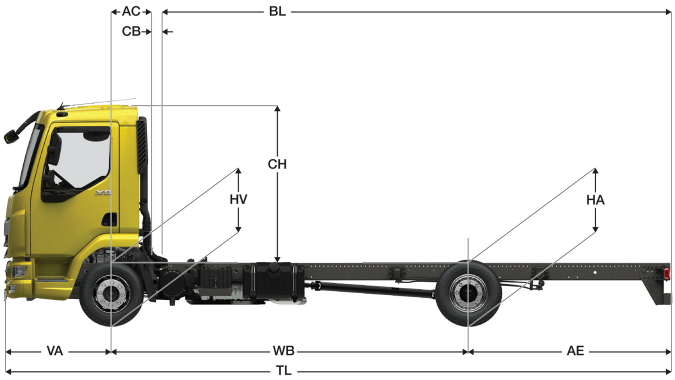

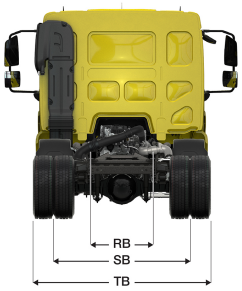

	Wheelbase - AE		Unladen weight[4]			Gross Carrying Capacity			Variable dimensions									
	WB	AE[5]	Front	Rear	Total	Front	Rear	Total	AC	CB[6]	CH[7]	BL[8]	BL	TL	HA[9]	HA[10]	TK [11]	TW[12]
DAY CAB	3,15	1,73	2457	940	3396	1543	6260	6604	0,33	0,12	1,84	3,93	5,06	6,16	0,98	0,96	10,82	12,14
	3,55	1,98	2464	964	3428	1536	6236	6572	0,33	0,12	1,84	4,55	5,83	6,81	0,98	0,96	11,79	13,13
	3,90	2,23	2468	982	3449	1532	6218	6551	0,33	0,12	1,84	5,08	6,49	7,41	0,98	0,96	12,64	14,00
	4,30	2,43	2477	1005	3482	1523	6195	6518	0,33	0,12	1,84	5,70	7,27	8,01	0,98	0,97	13,62	14,99
	4,65	2,75	2479	1028	3506	1521	6172	6494	0,33	0,12	1,84	6,23	7,93	8,68	0,98	0,96	14,48	15,87
	5,00	2,83	2495	1042	3537	1505	6158	6463	0,33	0,12	1,84	6,78	8,61	9,11	0,98	0,97	15,34	16,74
	5,40	2,43	2521	1029	3550	1479	6171	6450	0,33	0,12	1,84	7,43	9,43	9,11	0,98	0,99	16,32	17,73
	5,70	2,41	2536	1038	3573	1464	6162	6427	0,33	0,12	1,84	7,91	10,03	9,39	0,98	1,00	17,06	18,48
	6,10	2,65	2543	1058	3600	1457	6142	6400	0,33	0,12	1,84	8,52	10,80	10,03	0,98	0,99	18,05	19,48
	6,40	2,80	2551	1075	3626	1449	6125	6374	0,33	0,12	1,84	9,00	11,39	10,48	0,98	1,00	18,79	20,23
	6,70	3,00	2558	1096	3654	1442	6104	6346	0,33	0,12	1,84	9,46	11,98	10,98	0,98	0,99	19,54	20,98
	WB	AE[5]	Front	Rear	Total	Front	Rear	Total	AC	CB[6]	CH[7]	BL[8]	BL	TL	HA[9]	HA[10]	TK [11]	TW[12]
SLEEPER CAB	3,55	1,98	2606	946	3552	1394	6254	6448	0,73	0,07	1,94	3,97	5,28	6,81	0,98	0,95	11,79	13,13
	3,90	2,23	2608	966	3573	1392	6234	6427	0,73	0,07	1,94	4,51	5,96	7,41	0,98	0,95	12,64	14,00
	4,30	2,43	2615	991	3606	1385	6209	6394	0,73	0,07	1,94	5,14	6,74	8,01	0,98	0,96	13,62	14,99
	4,65	2,75	2616	1014	3630	1384	6186	6370	0,73	0,07	1,94	5,68	7,43	8,68	0,98	0,96	14,48	15,87
	5,00	2,83	2631	1030	3661	1369	6170	6339	0,73	0,07	1,94	6,25	8,12	9,11	0,98	0,96	15,34	16,74
	5,40	2,43	2656	1018	3674	1344	6182	6326	0,73	0,07	1,94	6,91	8,95	9,11	0,98	0,99	16,32	17,73
	5,70	2,41	2670	1027	3697	1330	6173	6303	0,73	0,07	1,94	7,41	9,56	9,39	0,98	0,99	17,06	18,48
	6,10	2,65	2677	1048	3724	1323	6152	6276	0,73	0,07	1,94	8,04	10,35	10,03	0,98	0,99	18,05	19,48
	6,40	2,80	2684	1066	3750	1316	6134	6250	0,73	0,07	1,94	8,51	10,95	10,48	0,98	0,99	18,79	20,23
	6,70	3,00	2691	1087	3778	1309	6113	6222	0,73	0,07	1,94	9,00	11,56	10,98	0,98	0,99	19,54	20,98

OTHER DIMENSIONS	VA: 1,28 HV[13]: 0,92 HV[14]: 0,87 RB: 0,86 SB: 1,74 TB[15]: 2,32

1) MTMA conforme a la documentación de registro.
2) MTMC conforme a la documentación de registro.
3) Masa máxima para el neumático estándar
4) Masa chasis cabina con la especificación estándar, conductor 75 kg y de combustible 99 litros y de Ad Blue® 27 litros. Tolerancia 3%. El cambio de la especificación puede tener un impacto importante en el peso del vehículo.
5) AE correspondiente a la longitud de caja máxima
6) CB para la toma de aire y sistema de escape estándar.
7) Altura de cabina medida desde la parte superior del chasis a la parte superior de la cabina.
8) Longitud total exterior (mín/máx) de caja fija estándar incluido bisagras,topes,etc...
9) Altura en vacío en el centro del eje motriz
10) Altura cargado en el centro del eje motriz
11) Diámetro de giro entre bordillos
12) Diámetro de giro entre paredes
13) Altura en vacío en el centro del eje delantero(s)
14) Altura cargado en el centro del eje delantero(s)
15) TB es la anchura total en la parte posterior (en el centro del eje delantero 255).

481F3802BAAA - 202345D - 21-08-2023

Depending on the vehicle configuration a specific option may not be possible. The availability and specification of this vehicle may differ per country. For further information please contact the DAF organisation. Pictures and technical illustrations are not binding in detail and can differ from the standard specification. Subject to modification without prior notice.