Specification sheet

XD 370

FAQ 8X2 Rígido

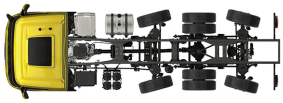

ENGINES
XD NewGen 370 MX-11 (270 kW / 367 CV)
XD NewGen 410 MX-11 (300 kW / 408 CV)
XD NewGen 450 MX-11 (330 kW / 449 CV)

GVM[1)]	GCM[2)]
32000 kg	38000 kg
Max. front 8000 kg	
Max. rear 26596 kg	

481F0131QAAA - 202345D - 21-08-2023

DAF Vehiculos Industriales, S.A.U., www.daf.es

PAQUETES OPCIONALES

Optional

17448 Paquete de seguridad NGD
10278 Paquete Efficiency Plus XD
17595 Paquete Executive XD/XF

EXTERIOR DE LA CABINA

Day Cab de lujo, con una aerodinámica inigualable para una conducción eficiente en consumo y bajas emisiones de CO2. El enorme y profunda parabrisas, curvado en los laterales, combinado con unas grandes ventanillas laterales, ofrece una visión directa insuperable para el conductor que mejora la seguridad en ruta. Longitud de cabina: 2030 mm; anchura de la cabina: 2500 mm. Número de peldaños de entrada de la cabina: 2.; Suspensión mecánica de cabina; Faros LED; DAF Corner View.

Optional

07018 Sleeper Cab
06244 Sleeper High Cab
02889 Ejec. del frontal del chasis: sin placa inferior
02952 Ejec. del frontal del chasis: placa inf. aero
07586 Ejec. del frontal del chasis: resistente
01226 Supensión neumática de cabina
03358 Visera solar exterior
03922 Luces antiniebla delanteras
00936 Preparación luces LED aux. en techo de cabina
01836 Skylights LED
00949 Skylights LED y prep. para luces LED techo cabina
01925 Dos luces de trabajo LED en trasera de la cabina
01891 Luces destello parte del. de cabina, preparadas
06629 Dos lámparas rotativas
03232 Parabrisas delantero con lámina de control solar
03317 Ventana trasera: cristal doble
07343 Retrovisor proximidad puerta del acompañante
01362 DAF Digital Vision System

AERODINÁMICA

Optional

00008 Deflector sobrecabina aju. corto Sleeper High Cab
00082 Deflector sobrecabina ajustable para Day Cab
00097 Deflector sobrecabina ajustable para Sleeper Cab
00020 Def. sobrec. ajust. largo bajo Sleeper High Cab
02662 Def. sobrec. ajust. largo medio Sleeper High Cab

COLORES

Color de cabina E1980 Crystal White; Color de chasis gris.; Color del parachoques: Crystal White.

INTERIOR DE LA CABINA

Color de tapicería interior de cabina: Luxury; Acabado del salpicadero: Vision; Decoración interior de cabina: Hexagon; Asiento del conductor: Comfort Air; Asiento acompañante: cine con tapizado tejido; Sin tablero del salpicadero; Compartimento de almacenamiento central; Control de temperatura auto. y aire acondicionado; Sin calefactor auxiliar de cabina.

Optional

02354 Volante con detalles plateados
02355 Volante, piel
02353 Decoración interior de cabina: Argenta
02350 Decoración interior de cabina: Natura
07733 Asiento del conductor: Luxury Air
07736 Asiento del conductor: Super Air
07737 Asiento del conductor: Xtra Leather Air
09541 Asiento conductor con resposabrazos
01740 Reposabrazos, ambos lados, asiento conductor
02117 Tercer asiento
02837 Tablero del salpicadero
03948 Cajón individual
03954 Frigorífico
02838 Colchón de espuma para litera inferior
02854 Colchón Xtra Comfort para litera inferior
01775 Colchón Xtra Comfort con cubrecolchón litera inf.
06970 Control de climatización automático de la cabina

COMUNICACIÓN Y GESTIÓN DE CONDUCTORES

DAF Connect; Tacógrafo digital, Stoneridge 1C versión G2V2; Ajuste limit. veloc. 85 km/h; Eco desact. 90 km/h; DAF Infotainment Luxury con altavoces Luxury; Adaptive Cruise Control (ACC) con FCW.

Optional

09681 Preparación para Maut
06211 Sist. inf. + entreten. DAF con radio FM/DAB/DAB+
03470 DAF Infotainment System: Exclusivo, preparación
01915 DAF Infotainment System: Luxury Plus
09908 Control de crucero
06991 Control de crucero predictivo
06992 Control de crucero predictivo Lite

SEGURIDAD

Sistema de advertencia de desvío de carril; Sin control estabilidad del vehículo; Sistema básico inmovilizador del motor; Sin paquetes EC-ADR; DAF Side and Turn Assist.

Optional

08631 Airbag (conductor) y 2 tensores cinturón seguridad
00795 Regulaciones de seguridad EC-ADR

SUSPENSIÓN Y EJES

Delantero: 8 t, parabólica, 163N; Carga eje trasero 13,00 t; Trasera: 28,00 t, suspensión neumática, SR1344; Carga del eje arrastrado 8,0 t; Dispositivo elevador.

Optional

06257 Carga eje delantero 9,00 t
04057 Eje trasero HR1356

RUEDAS Y NEUMÁTICOS

Eje(s) trasero accionado: 315/70R22.5; F1,385/55R22.5GO AFMAXS 160/000 K Steering ABA; R1,315/70R22.5GO AFMAXD 154/150 L Traction ACA; R2,315/70R22.5GO AFMAXS 156/150 L Steering ABA.

Optional

16152 Tipos y marcas de neumáticos

481F0131QAAA - 202345D - 21-08-2023

CADENA CINEMÁTICA

Motor diÃ©sel MX-11, par mÃºltiple, 6 cilindros, 10,8 litros. Potencia 270 kW (367 CV) a 1600 rpm. MÃximo par motor de 1950 Nm a 900-1125 rpm.; Emisión de gases de escape Euro 6; Combustible Eco; 12 velocidades TraXon 12TX2010 DD, 16,69-1,00; Relación de caja de cambios 16,69-1,00; Relación del eje trasero 2,38.

Optional

07110 Rendimiento Eco
02314 Caja de cambios de sobremarcha
01514 Urge-to-move
07101 Transporte estándar, versión Lite
09637 Transporte de líquidos
08371 Combinación de vehículo larga (LCV)
09638 Aplicaciones fuera de carretera
01498 Aplicaciones todo terreno con función Rock-free
03720 Sin ASR

SISTEMA DE FRENOS

Freno de escape; Frenos de disco ventilados delanteros y traseros. Sistema neumático de circuito doble con control electrónico (EBS)..

Optional

09921 Freno motor MX
02715 ZF Intarder
01572 Control freno de estacionamiento electroneumático
00929 Eje trasero motriz con frenos de tambor

CHASIS

Dist. entre ejes 5,05 m / voladizo trasero 3,20 m; Larguero chasis, altura 310 mm; Ubicación componentes estándar; dep comb alu 340 l dch, altura 620 mm; Depósito AdBlue® 45 l, debajo caja de batería izq.; Protección antiempotramiento delantera (FUP); Antiproyección.

Optional

16157 Depósitos de combustible, materiales y alturas
03323 Luz trasera con LED

EQUIPO DE REMOLQUE

Travesaño de cierre.

Optional

07033 Acoplamiento de remolque Ringfeder D = 13,7
07034 Acoplamiento de remolque Ringfeder D = 20,0
08026 Acoplamiento de remolque Rockinger D = 13,0
08027 Acoplamiento de remolque Rockinger D = 20,0
04659 Cable EBS de remolque

CAJAS Y PREPARACIÓN PARA MONTAJE

Conector aplicaciones chasis.

Optional

09421 Cableado de repuesto adicional

TOMA DE FUERZA (TDF)

Optional

16148 Tipos y posiciones de TDF

SUMINISTRO DE ALIMENTACIÓN DE 24 V

Alternador 130 A, baterías 2x 140 Ah..

Optional

08775 Alternador 150 A
08797 Baterías 2x175Ah
07671 Dos baterías de 210 Ah, tipo C AGM
06440 Baterías 2 x 230Ah

MMA Y MMC

MMA técnica máx. conforme a peso chasis 35000 kg; MMC máx. relac. con l. cinem.: 38000 kg, clase 2.

CONDICIONES DE APLICACIÓN

Admisión de aire frontal.

Optional

08400 Modo silencioso
02260 Aislamiento adicional de la cabina
03648 Admisión de aire ciclónico alta
06614 Pantalla antipolvo

SERVICIO Y MANTENIMIENTO

Garantía Plus - Línea de transmisión, ofrece 1 año en todo el vehículo del OEM (sin piezas de gran desgaste), 2.º y 3er año de la cadena cinemática, hasta 300.000 km y 1 año de averías.; Servicio ITS.

Optional

08311 Intervalo de servicio ampliado

ENTREGA DE VEHÍCULO

Kit de herramientas mínimo.

Optional

07569 Gato de elevación

Go to DAF.com to configure your own perfect DAF.

481F0131QAAA - 202345D - 21-08-2023

XD 370

FAQ 8X2 Rígido

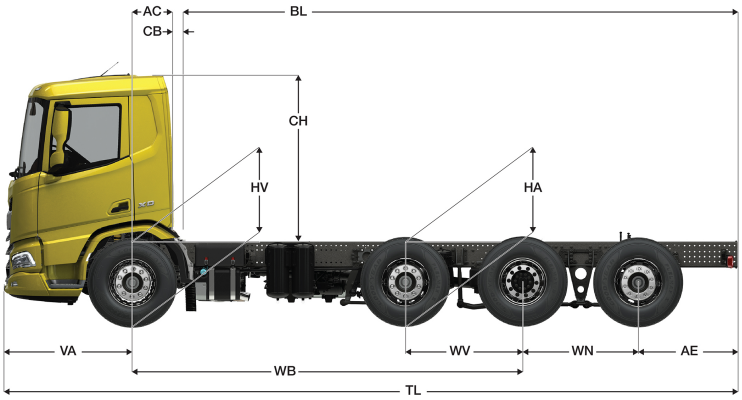

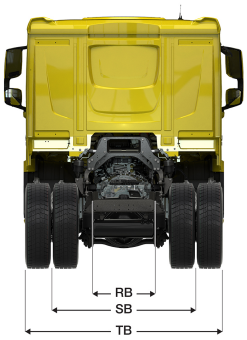

	Wheelbase - AE		Unladen weight[4]			Gross Carrying Capacity			Variable dimensions									
	WB	AE[5]	Front	Rear	Total	Front	Rear	Total	AC	CB[6]	CH	BL[7]	BL	TL	HA[8]	HA[9]	TK [10]	TW[11]
DAY CAB	5,05	3,20	4663	4344	9008	3337	22251	22992	0,50	0,07	2,01	7,58	7,98	11,18	1,02	0,99	18,39	19,70
	5,60	3,15	4729	4380	9109	3271	22216	22891	0,50	0,07	2,01	8,57	9,01	11,68	1,02	0,99	19,99	21,31
	WB	AE[5]	Front	Rear	Total	Front	Rear	Total	AC	CB[6]	CH	BL[7]	BL	TL	HA[8]	HA[9]	TK [10]	TW[11]
SLEEPER CAB	5,05	3,20	4762	4347	9108	3238	22249	22892	0,83	0,07	2,01	6,95	7,36	11,18	1,02	0,98	18,39	19,70
	5,60	3,15	4828	4382	9210	3172	22214	22790	0,83	0,07	2,01	7,94	8,39	11,68	1,02	0,99	19,99	21,31
	WB	AE[5]	Front	Rear	Total	Front	Rear	Total	AC	CB[6]	CH	BL[7]	BL	TL	HA[8]	HA[9]	TK [10]	TW[11]
SLEEPER HIGH CAB	5,05	3,20	4792	4346	9138	3208	22250	22862	0,83	0,07	2,49	6,97	7,37	11,18	1,02	0,98	18,39	19,70
	5,60	3,15	4858	4381	9240	3142	22215	22760	0,83	0,07	2,49	7,96	8,41	11,68	1,02	0,99	19,99	21,31

OTHER DIMENSIONS VA: 1,53 WV: 1,41 WN: 1,40 HV[12]: 1,01 HV[13]: 1,02 RB: 0,79 SB: 1,82 TB[14]: 2,48

1) MTMA conforme a la documentación de registro.
2) MTMC conforme a la documentación de registro.
3) Masa máxima para el neumático estándar
4) Masa chasis cabina con la especificación estándar, conductor 75 kg y de combustible 306 litros y de Ad Blue® 41 litros. Tolerancia 3%. El cambio de la especificación puede tener un impacto importante en el peso del vehículo.
5) AE correspondiente a la longitud de caja máxima
6) CB para la toma de aire y sistema de escape estándar.
7) Longitud total exterior (mín/máx) de caja fija estándar incluido bisagras,topes,etc...
8) Altura en vacío en el centro del eje motriz
9) Altura cargado en el centro del eje motriz
10) Diámetro de giro entre bordillos
11) Diámetro de giro entre paredes
12) Altura en vacío en el centro del eje delantero(s)
13) Altura cargado en el centro del eje delantero(s)
14) TB es la anchura total en la parte posterior (en el centro del eje delantero 255).

481F0131QAAA - 202345D - 21-08-2023

Depending on the vehicle configuration a specific option may not be possible. The availability and specification of this vehicle may differ per country. For further information please contact the DAF organisation. Pictures and technical illustrations are not binding in detail and can differ from the standard specification. Subject to modification without prior notice.