Specification sheet

XD 300

FA 4X2 Rígido

ENGINES
XD NewGen 300 MX-11 (220 kW / 299 CV)
XD NewGen 340 MX-11 (251 kW / 341 CV)
XD NewGen 370 MX-11 (270 kW / 367 CV)
XD NewGen 410 MX-11 (300 kW / 408 CV)
XD NewGen 450 MX-11 (330 kW / 449 CV)

GVM[1)]	GCM[2)]
18000 kg	38000 kg
Max. front 8000 kg	
Max. rear 11500 kg	

481F0101AAAA - 202345D - 21-08-2023

DAF Vehiculos Industriales, S.A.U., www.daf.es

PAQUETES OPCIONALES

Optional

17448 Paquete de seguridad NGD
10278 Paquete Efficiency Plus XD
17595 Paquete Executive XD/XF

EXTERIOR DE LA CABINA

Day Cab de lujo, con una aerodinámica inigualable para una conducción eficiente en consumo y bajas emisiones de CO2. El enorme y profunda parabrisas, curvado en los laterales, combinado con unas grandes ventanillas laterales, ofrece una visión directa insuperable para el conductor que mejora la seguridad en ruta. Longitud de cabina: 2030 mm; anchura de la cabina: 2500 mm. Número de peldaños de entrada de la cabina: 2.; Suspensión mecánica de cabina; Faros LED; DAF Corner View.

Optional

07018 Sleeper Cab
06244 Sleeper High Cab
02889 Ejec. del frontal del chasis: sin placa inferior
02952 Ejec. del frontal del chasis: placa inf. aero
07586 Ejec. del frontal del chasis: resistente
01226 Supensión neumática de cabina
03358 Visera solar exterior
03922 Luces antiniebla delanteras
00936 Preparación luces LED aux. en techo de cabina
01836 Skylights LED
00949 Skylights LED y prep. para luces LED techo cabina
01925 Dos luces de trabajo LED en trasera de la cabina
01891 Luces destello parte del. de cabina, preparadas
06629 Dos lámparas rotativas
03232 Parabrisas delantero con lámina de control solar
03317 Ventana trasera: cristal doble
07343 Retrovisor proximidad puerta del acompañante
01362 DAF Digital Vision System

AERODINÁMICA

Optional

00008 Deflector sobrecabina aju. corto Sleeper High Cab
00082 Deflector sobrecabina ajustable para Day Cab
00097 Deflector sobrecabina ajustable para Sleeper Cab
00020 Def. sobrec. ajust. largo bajo Sleeper High Cab
02662 Def. sobrec. ajust. largo medio Sleeper High Cab

COLORES

Color de cabina E1980 Crystal White; Color de chasis gris.; Color del parachoques: Crystal White.

INTERIOR DE LA CABINA

Color de tapicería interior de cabina: Luxury; Acabado del salpicadero: Vision; Decoración interior de cabina: Hexagon; Asiento del conductor: Comfort Air; Asiento acompañante: cine con tapizado tejido; Sin tablero del salpicadero; Compartimento de almacenamiento central; Control de temperatura auto. y aire acondicionado; Sin calefactor auxiliar de cabina.

Optional

02354 Volante con detalles plateados
02355 Volante, piel
02353 Decoración interior de cabina: Argenta
02350 Decoración interior de cabina: Natura
07733 Asiento del conductor: Luxury Air
07736 Asiento del conductor: Super Air
07737 Asiento del conductor: Xtra Leather Air
09541 Asiento conductor con resposabrazos
01740 Reposabrazos, ambos lados, asiento conductor
02117 Tercer asiento
02837 Tablero del salpicadero
03948 Cajón individual
03954 Frigorífico
02838 Colchón de espuma para litera inferior
02854 Colchón Xtra Comfort para litera inferior
01775 Colchón Xtra Comfort con cubrecolchón litera inf.
06970 Control de climatización automático de la cabina

COMUNICACIÓN Y GESTIÓN DE CONDUCTORES

DAF Connect; Tacógrafo digital, Stoneridge 1C versión G2V2; Ajuste limit. veloc. 85 km/h; Eco desact. 90 km/h; DAF Infotainment Luxury con altavoces Luxury; Control de crucero adaptable con FCW y AEBS-3.

Optional

09681 Preparación para Maut
06211 Sist. inf. + entreten. DAF con radio FM/DAB/DAB+
03470 DAF Infotainment System: Exclusivo, preparación
01915 DAF Infotainment System: Luxury Plus
06991 Control de crucero predictivo
06992 Control de crucero predictivo Lite

SEGURIDAD

Sistema de advertencia de desvío de carril; Control de estabilidad del vehículo (VSC); Sistema básico inmovilizador del motor; Sin paquetes EC-ADR; DAF Side and Turn Assist.

Optional

08631 Airbag (conductor) y 2 tensores cinturón seguridad
00795 Regulaciones de seguridad EC-ADR

SUSPENSIÓN Y EJES

Delantero: 8 t, parabólica, 163N; Carga eje trasero 13,00 t; Trasera: suspensión neumática, SR1344; Sin dispositivo elevación.

Optional

06257 Carga eje delantero 9,00 t
04647 Resortes delanteros de tipo neumático
04057 Eje trasero HR1356
04588 Eje trasero SR1347
01603 Ballestas traseras parabólica
08191 Control de carga en el eje

RUEDAS Y NEUMÁTICOS

Eje(s) trasero accionado: 315/70R22.5; F1,315/70R22.5GO FMXSE 156/150 L Steering BBA 3P; R1,315/70R22.5GO FMXDE 154/150 L Traction BBA 3P.

Optional

16152 Tipos y marcas de neumáticos

481F0101AAAA - 202345D - 21-08-2023

CADENA CINEMÁTICA

Motor MX-11 diésel de 6 cilindros, 10,8 litros. Potencia 220 kW (299 CV) a 1600 rpm. Par motor máx. 1450 Nm a 900-1400 rpm.; Emisión de gases de escape Euro 6; Combustible Eco; 12 velocidades TraXon 12TX1810 OD, 12,92-0,77; Relación de caja de cambios 12,92-0,77; Relación del eje trasero 3.08.

Optional

07110 Rendimiento Eco
09889 Caja de cambios automática, 6 velocidades
02313 Caja de cambios de toma directa
01514 Urge-to-move
31014 Sin función: Modo de maniobra
07101 Transporte estándar, versión Lite
09637 Transporte de líquidos
08371 Combinación de vehículo larga (LCV)
09638 Aplicaciones fuera de carretera
01498 Aplicaciones todo terreno con función Rock-free
08370 Recogida de basura
06654 Sin ajuste del software de la caja de cambios
02843 Bloqueo diferencial mecánico

SISTEMA DE FRENOS

Freno de escape; Frenos de disco ventilados delanteros y traseros. Sistema neumático de circuito doble con control electrónico (EBS)..

Optional

09921 Freno motor MX
02715 ZF Intarder
01572 Control freno de estacionamiento electroneumático
04901 Cilindros de freno resorte en primer eje delantero
00929 Eje trasero motriz con frenos de tambor

CHASIS

Dist. entre ejes 4,00 m/voladizo trasero 1,70 m; Travesaño lateral, altura 260 mm; Ubicación componentes estándar; dep comb alu 340 l izq, altura 620 mm; Dep. AdBlue® de 45 l, lado izquierdo del chasis; Protección antiempotramiento delantera (FUP); Antiproyección.

Optional

02601 Larguero chasis, altura 310 mm
16157 Depósitos de combustible, materiales y alturas
07071 Soporte para rueda de repuesto en el lado derecho
03323 Luz trasera con LED

EQUIPO DE REMOLQUE

Travesaño de cierre.

Optional

07033 Acoplamiento de remolque Ringfeder D = 13,7
07034 Acoplamiento de remolque Ringfeder D = 20,0
08026 Acoplamiento de remolque Rockinger D = 13,0
08027 Acoplamiento de remolque Rockinger D = 20,0
04659 Cable EBS de remolque

CAJAS Y PREPARACIÓN PARA MONTAJE

Conector aplicaciones chasis.

Optional

02729 Conector apl., comb. de producto y mercado (PCM)
09421 Cableado de repuesto adicional
02950 Conector de aplicación para plataforma hidráulica
09240 Conector de aplicación para recogida de basura
08121 Aplicación de elevador trasero

TOMA DE FUERZA (TDF)

Optional

16148 Tipos y posiciones de TDF

SUMINISTRO DE ALIMENTACIÓN DE 24 V

Alternador 110 A, baterías 2 x 140 Ah..

Optional

04492 Alternador 130 A
08775 Alternador 150 A
08797 Baterías 2x175Ah
07671 Dos baterías de 210 Ah, tipo C AGM
06440 Baterías 2 x 230Ah

MMA Y MMC

MMA técnica máx. conforme a peso chasis 20500 kg; MMC máx. relac. con l. cinem.: 38000 kg, clase 2.

CONDICIONES DE APLICACIÓN

Admisión de aire frontal.

Optional

08400 Modo silencioso
02260 Aislamiento adicional de la cabina
03648 Admisión de aire ciclónico alta
06614 Pantalla antipolvo

SERVICIO Y MANTENIMIENTO

Garantía Plus - Línea de transmisión, ofrece 1 año en todo el vehículo del OEM (sin piezas de gran desgaste), 2.º y 3er año de la cadena cinemática, hasta 500.000 km y 1 año de averías.; Servicio ITS.

Optional

08311 Intervalo de servicio ampliado

ENTREGA DE VEHÍCULO

Kit de herramientas mínimo.

Optional

07569 Gato de elevación

Go to DAF.com to configure your own perfect DAF.

481F0101AAAA - 202345D - 21-08-2023

XD 300

FA 4X2 Rígido

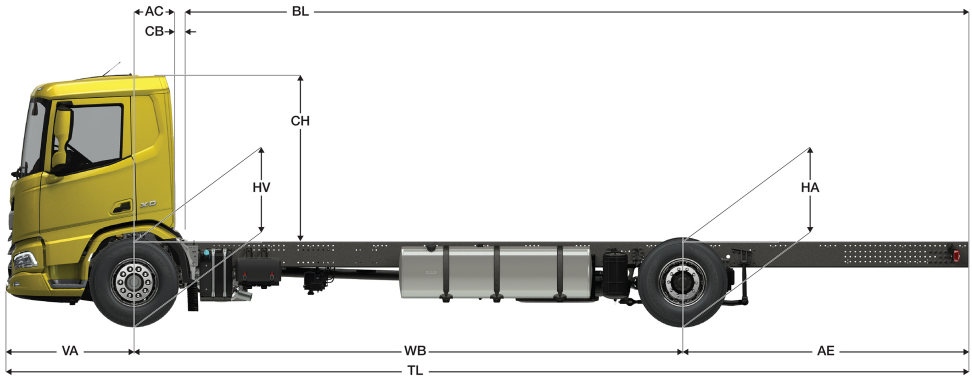

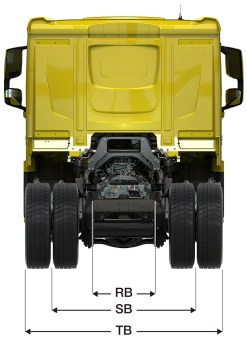

	Wheelbase - AE		Unladen weight[4]			Gross Carrying Capacity			Variable dimensions									
	WB	AE[5]	Front	Rear	Total	Front	Rear	Total	AC	CB[6]	CH[7]	BL[8]	BL	TL	HA[9]	HA[10]	TK [11]	TW[12]
DAY CAB	3,80	1,30	4533	1811	6343	3467	9689	11657	0,50	0,07	2,06	4,61	4,86	6,63	0,97	0,94	13,50	14,88
	4,00	1,70	4497	1856	6352	3503	9644	11648	0,50	0,07	2,06	4,89	5,16	7,23	0,97	0,94	14,01	15,41
	4,20	1,80	4500	1891	6391	3500	9609	11609	0,50	0,07	2,06	5,19	5,47	7,53	0,97	0,94	14,53	15,94
	4,50	1,95	4494	1939	6433	3506	9561	11567	0,50	0,07	2,06	5,63	5,93	7,98	0,97	0,94	15,31	16,73
	4,70	2,05	4487	1962	6449	3513	9538	11551	0,50	0,07	2,06	5,91	6,24	8,28	0,97	0,94	15,83	17,26
	4,90	2,35	4475	1999	6473	3525	9501	11527	0,50	0,07	2,06	6,21	6,54	8,78	0,97	0,94	16,35	17,79
	5,10	2,75	4522	2145	6667	3478	9355	11333	0,50	0,07	2,06	6,50	6,85	9,38	0,97	0,94	16,87	18,31
	5,40	2,65	4529	2156	6685	3471	9344	11315	0,50	0,07	2,06	6,95	7,32	9,58	0,97	0,94	17,66	19,11
	5,70	2,65	4537	2181	6718	3463	9319	11282	0,50	0,07	2,06	7,40	7,80	9,88	0,97	0,94	18,44	19,90
	6,10	2,80	4548	2239	6787	3452	9261	11213	0,50	0,07	2,06	8,00	8,42	10,43	0,97	0,94	19,49	20,96
	WB	AE[5]	Front	Rear	Total	Front	Rear	Total	AC	CB[6]	CH[7]	BL[8]	BL	TL	HA[9]	HA[10]	TK [11]	TW[12]
SLEEPER CAB	3,80	1,30	4628	1813	6442	3372	9687	11558	0,83	0,07	2,06	3,99	4,25	6,63	0,97	0,94	13,50	14,88
	4,00	1,70	4592	1858	6451	3408	9642	11549	0,83	0,07	2,06	4,27	4,54	7,23	0,97	0,94	14,01	15,41
	4,20	1,80	4596	1893	6489	3404	9607	11511	0,83	0,07	2,06	4,56	4,85	7,53	0,97	0,94	14,53	15,94
	4,50	1,95	4590	1941	6531	3410	9559	11469	0,83	0,07	2,06	5,01	5,32	7,98	0,97	0,94	15,31	16,73
	4,70	2,05	4583	1964	6547	3417	9536	11453	0,83	0,07	2,06	5,31	5,63	8,28	0,97	0,94	15,83	17,26
	4,90	2,35	4571	2001	6571	3429	9499	11429	0,83	0,07	2,06	5,59	5,94	8,78	0,97	0,94	16,35	17,79
	5,10	2,75	4619	2147	6766	3381	9353	11234	0,83	0,07	2,06	5,90	6,25	9,38	0,97	0,94	16,87	18,31
	5,40	2,65	4625	2158	6783	3375	9342	11217	0,83	0,07	2,06	6,36	6,73	9,58	0,97	0,94	17,66	19,11
	5,70	2,65	4634	2183	6816	3366	9317	11184	0,83	0,07	2,06	6,80	7,20	9,88	0,97	0,94	18,44	19,90
	6,10	2,80	4644	2241	6885	3356	9259	11115	0,83	0,07	2,06	7,40	7,83	10,43	0,97	0,94	19,49	20,96
	WB	AE[5]	Front	Rear	Total	Front	Rear	Total	AC	CB[6]	CH[7]	BL[8]	BL	TL	HA[9]	HA[10]	TK [11]	TW[12]
SLEEPER HIGH CAB	3,80	1,30	4659	1813	6471	3341	9687	11529	0,83	0,07	2,54	3,99	4,25	6,63	0,97	0,94	13,50	14,88
	4,00	1,70	4623	1858	6481	3377	9642	11519	0,83	0,07	2,54	4,28	4,55	7,23	0,97	0,94	14,01	15,41
	4,20	1,80	4626	1893	6519	3374	9607	11481	0,83	0,07	2,54	4,57	4,87	7,53	0,97	0,94	14,53	15,94
	4,50	1,95	4621	1941	6561	3379	9559	11439	0,83	0,07	2,54	5,02	5,33	7,98	0,97	0,94	15,31	16,73
	4,70	2,05	4614	1963	6577	3386	9537	11423	0,83	0,07	2,54	5,32	5,65	8,28	0,97	0,94	15,83	17,26
	4,90	2,35	4601	2000	6601	3399	9500	11399	0,83	0,07	2,54	5,61	5,95	8,78	0,97	0,94	16,35	17,79
	5,10	2,75	4649	2146	6796	3351	9354	11204	0,83	0,07	2,54	5,91	6,28	9,38	0,97	0,94	16,87	18,31
	5,40	2,65	4655	2158	6813	3345	9342	11187	0,83	0,07	2,54	6,37	6,74	9,58	0,97	0,94	17,66	19,11
	5,70	2,65	4664	2182	6846	3336	9318	11154	0,83	0,07	2,54	6,82	7,22	9,88	0,97	0,94	18,44	19,90
	6,10	2,80	4675	2241	6915	3325	9259	11085	0,83	0,07	2,54	7,42	7,85	10,43	0,97	0,94	19,49	20,96

OTHER DIMENSIONS VA: 1,53 HV[13]: 0,98 HV[14]: 0,91 RB: 0,79 SB: 1,82 TB[15]: 2,48

1) MTMA conforme a la documentación de registro.
2) MTMC conforme a la documentación de registro.
3) Masa máxima para el neumático estándar
4) Masa chasis cabina con la especificación estándar, conductor 75 kg y de combustible 306 litros y de Ad Blue® 41 litros. Tolerancia 3%. El cambio de la especificación puede tener un impacto importante en el peso del vehículo.
5) AE correspondiente a la longitud de caja máxima
6) CB para la toma de aire y sistema de escape estándar.
7) Altura de cabina medida desde la parte superior del chasis a la parte superior de la cabina.
8) Longitud total exterior (mín/máx) de caja fija estándar incluido bisagras,topes,etc...
9) Altura en vacío en el centro del eje motriz
10) Altura cargado en el centro del eje motriz
11) Diámetro de giro entre bordillos
12) Diámetro de giro entre paredes
13) Altura en vacío en el centro del eje delantero(s)
14) Altura cargado en el centro del eje delantero(s)
15) TB es la anchura total en la parte posterior (en el centro del eje delantero 255).

481F0101AAAA - 202345D - 21-08-2023

Depending on the vehicle configuration a specific option may not be possible. The availability and specification of this vehicle may differ per country. For further information please contact the DAF organisation. Pictures and technical illustrations are not binding in detail and can differ from the standard specification. Subject to modification without prior notice.